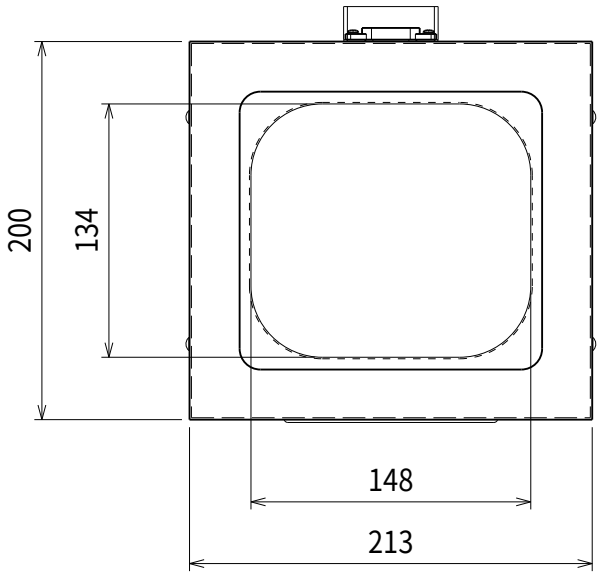
200
134
148
213

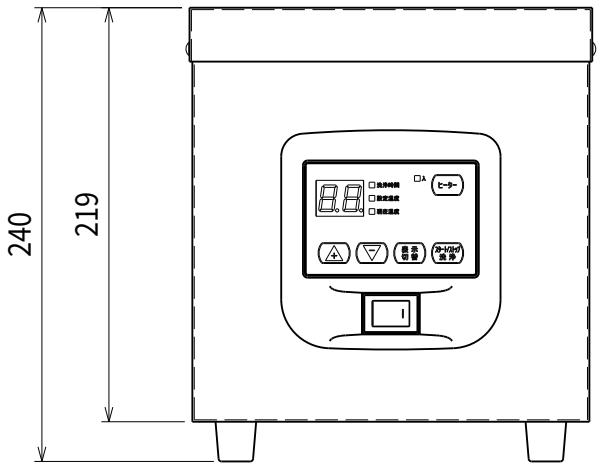
240
219

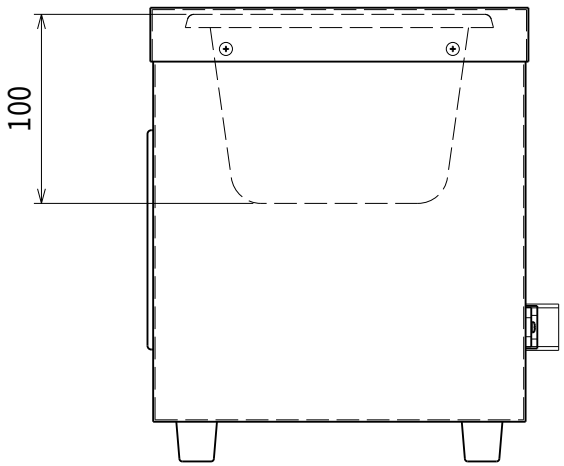
100