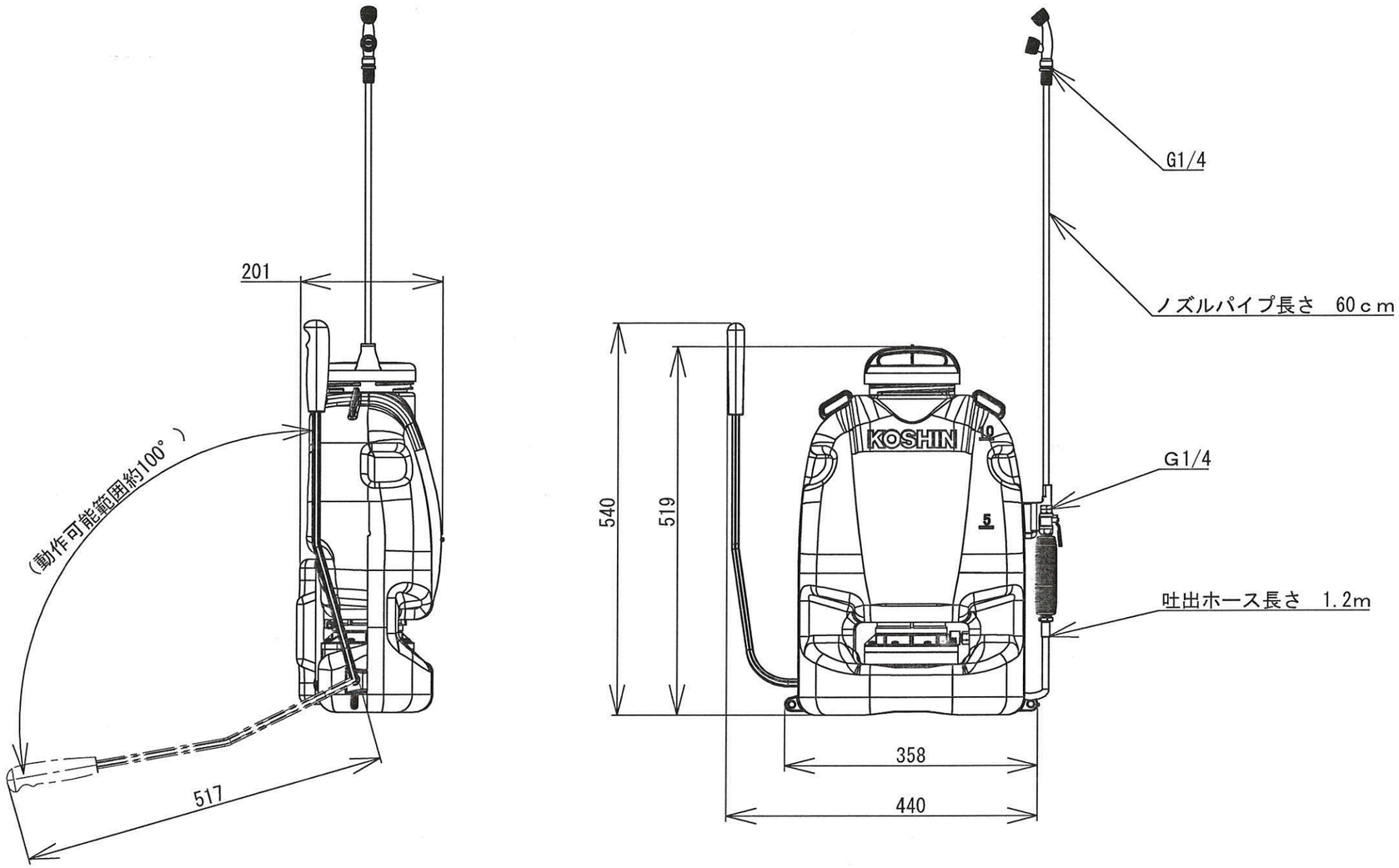
201
（動作可能範囲約100°）
517
540
519
KOSHIN
G1/4
ノズルパイプ長さ　60ｃｍ
G1/4
吐出ホース長さ　1.2m
358
440