【ホースの取付・交換方法】

■適合ホースは、内径φ12×外径φ17、または内径φ15×外径φ20、ホース長20mが取付可能です。

本体(二次側)ホースの取付け方

【図5】

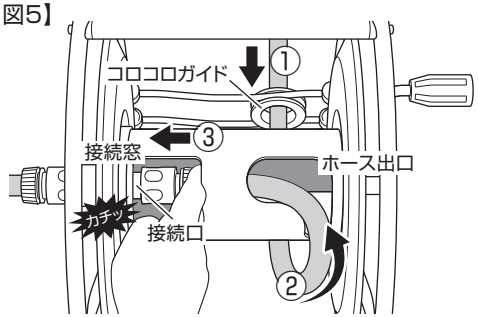

【図6】

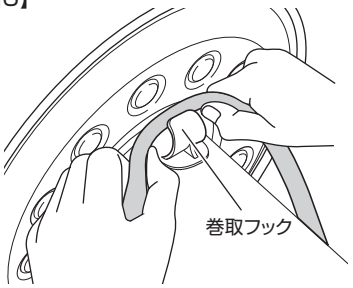

①コロコロガイドにホースを通し、先端にノズルコネクターを取り付けます。図5の通りにホースを通して接続してください。

②ホースを折り曲げて巻取フックに引っ掛け、たるみをとってください。(図6)

【老化したOリングの交換方法】

Oリング(小)の交換方法

老化したOリングを水口パイプから取り外し、交換します。

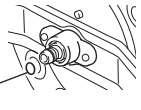

Oリング(大)の交換方法

水口キャップの小ネジを取りはずし水口パイプを抜いてから老化したOリングを交換してください。

※別売／Oリング(大)規格 1516-12
Oリング(小)規格 P-12

各交換部品につきましてはお買い上げの販売店または弊社までお問い合わせください。

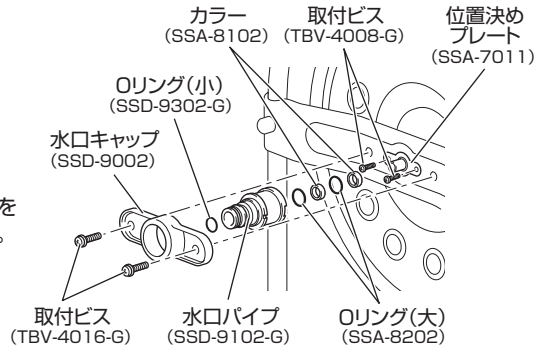

※(　)内は弊社品番

【仕　　様】

型式	仕様	摘要	質量(kg)
SSD-0	20m巻用 ホースリール本体のみ	20m巻用スチール製ホースリール本体のみ ペタル・ノズルコネクター×2ヶ・ホースバンド×1ヶ付	2.7
SSD-20	21m防藻ホース付(一次側1m含む) レバーノズル付	内径φ12×外径φ17防藻ホース20m・レバーノズル・ ノズルコネクター×2ヶ・ホースバンド×1ヶ付	5.1

※仕様は品質向上のため、予告なしに変更する場合があります。

製品に異常が感じられる場合はお買い求めの販売店または弊社までご連絡ください。

発売元　株式会社ハタヤリミテッド　製造元　株式會社 畑屋製作所

顧客サービスデスク　フリーダイヤル 0120 0120-686-888　ホームページ　http://www.hataya.jp

HATAYA

保管用

C036②

[20m巻]ステンノホースリール

SSD-0 型　SSD-20 型

取扱説明書

この度は、ステンノホースリールをお買い上げいただき誠にありがとうございました。本製品のご使用には必ず本説明書をお読みいただき正しくお使いください。

ホース巻取り新機構

コロコロガイド

SSD-20

【安全上のご注意】

重要

本説明書は製品を安全に正しくお使いいただき、お使いになる人や他の人への危害や財産への損害を未然に防止するために、必ずお守りいただくことを以下の通り表示しております。表示の内容をよくご理解してから本文をお読みください。

⚠警告

この表示を無視して誤った取扱いをすると、人が死亡または重傷を負う可能性が想定される内容を示しています。

⚠注意

この表示を無視して誤った取扱いをすると、人が障害を負う可能性が想定される内容、および物的損害のみの発生が想定される内容を示しています。

この記号は、禁止行為であることを示しています。

この記号は、行為を強制したり指示する内容を示しています。

⚠警告

本製品は一般水道からの給水・散水専用です。それ以外の用途には使用しない。また水(60℃以下)以外には使用しない。
故障の原因になります。

飲料及び食品加工等の用途には使用しない。
本製品使用のホースは食用ホースではありません。またホース内残留水の変質等により人体に害を及ぼす恐れがあります。

常用圧力を超えて使わない。0.4MPa(4kgf/c)以下
本体破損の原因になります。

火気・熱源の近くで使わない。
破損・水漏れの原因になります。

分解・改造しない。
けが・故障の原因になります。

⚠注意

使用後はホースを巻き取った後、水道蛇口栓で止水を行い、ホース内の水抜きをすること。特に冬期は凍結破損防止のため十分に行うこと。
水圧により水漏れ・破損の原因になり、冬期はホース内の残留水が凍結、膨張し、破損の原因になります。

ホース内の水抜き法
水道元栓を閉め、一次側接続口のノズルコネクターとレバーノズルを外し、ホースをまっすぐ伸ばした状態で巻き取るとホース内の水抜きができます。

ホースの水を抜き直射日光を避け、風通しの良い所で保管してください。

ホースの破れ・膨れ・傷がついたまま使わない。
水漏れの原因になります。

レバーノズルを放り投げたり、本体を落としたり、強い衝撃・荷重を与えない。
故障の原因になります。

ホースはねじれ・折れた状態で使用しない。またホースを車のタイヤ等で踏みつけたり傷をつけたりしない。
故障・水漏れの原因になります。

各接続部が確実に接続されているか確認して使用すること。また定期的に点検し異常があれば交換・修理をすること。
不十分なまま使用するとホースや部品などが外れ思わぬ事故の原因になります。

長期間ホースをご使用になるとブリード現象(ホースの表面に油分が発生してべとつく現象)が現れますので、ご使用の具合によりホースを交換してください。

ホースはゆっくり引き出すこと。
勢いよく引き出すとハンドルが高速回転しけがの原因になります。

本体を踏み台等の用途にして乗らない。
転倒事故・破損の原因になります。

【各部名称】

SSD-20 ※( )内は弊社品番

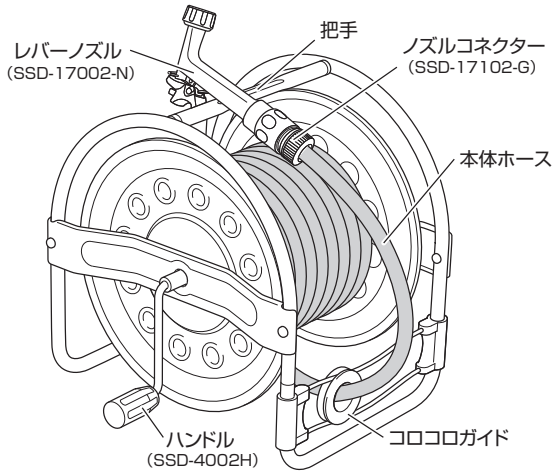

<レバーノズル使用方法>
●調整ネジを回し水量調節が可能です。
●レバーを握りストッパーを倒してロックすればレバーを握り続けずに散水できます。

付属部品

【SSD-20型】
●ハンドル×1 ●レバーノズル×1
●ノズルコネクター×2 ●ホースバンド×1
●ナット(M4)×1 ●ネジ(M4)×1

【SSD-0型】
●ハンドル×1 ●ノズルコネクター×2
●ホースバンド×1 ●ナット(M4)×1
●ネジ(M4)×1

各交換部品につきましてはお買い上げの販売店または弊社までお問い合わせください。

【SSD-20型 付属部品の取付方法】

ハンドル取付方法

図1のようにハンドルと本体をしっかりと締め付けてください。

【図1】

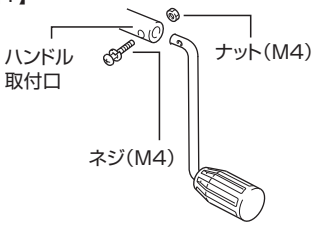

一次側ホースの取り付け

本体(二次側)ホースに一次側ホース用として1m余分に巻いてあります。
一次側に必要な長さを切断します。付属のノズルコネクターを一次側ホースに図2のように取り付け、本体接続口(図3)に取り付けてください。

【図2】

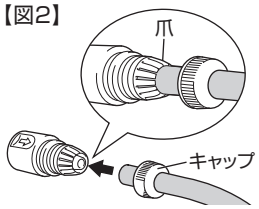

【図3】

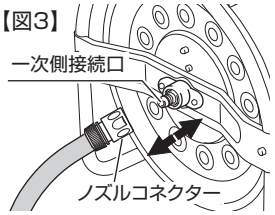

レバーノズルの取り付け

本体ホースを下方向からコロコロガイドに通し、ホース先端にノズルコネクターを取り付けます。
(図2・4参照)

●SSD-0型の場合
LN-1型レバーノズルは別売となっております。

【図4】

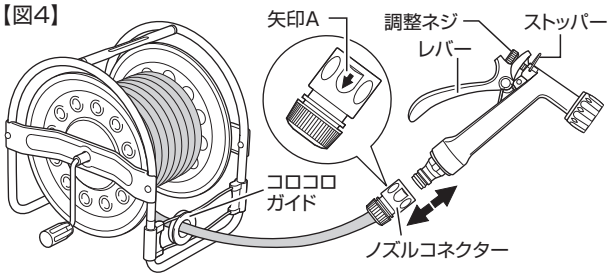

【ホース巻取時の注意点】
ホースをできるだけまっすぐに延ばして巻いてください。
重なってタテ巻になる場合は、ホースを少し引き出してから巻き直してください。