F・R・L ユニット（フィルタ+レギュレータ+ルブリケータ）

EA153CD-2
EA153CD-3

特　徴
同軸一体型ローコストシリーズ

■標準仕様・型番

仕様 ＼ 型番			EA153CD-2	EA153CD-3
呼　径			8A	10A
配管サイズ		(Rc)	1/4	3/8
使用流体		—	空　気	
使用圧力	マニュアルドレン	(MPa)	0.05～1.0	
	(オートドレン)	(MPa)	—	
設定圧力範囲		(MPa)	0.05～0.85	
耐 圧 力		(MPa)	1.5	
周囲温度		(℃)	5～60	
貯 油 量		(cm^3)	50	
ろ 過 度		(μ)	5	
単 品 型 番 (マニュアルドレン)	エアフィルタ		一体型	
	レギュレータ			
	ルブリケータ			
質　量		(kg)	0.55	
標準装備品			圧力計ブラケット	

＊圧力が0.05MPa以下になるとドレンを自動に排出します。

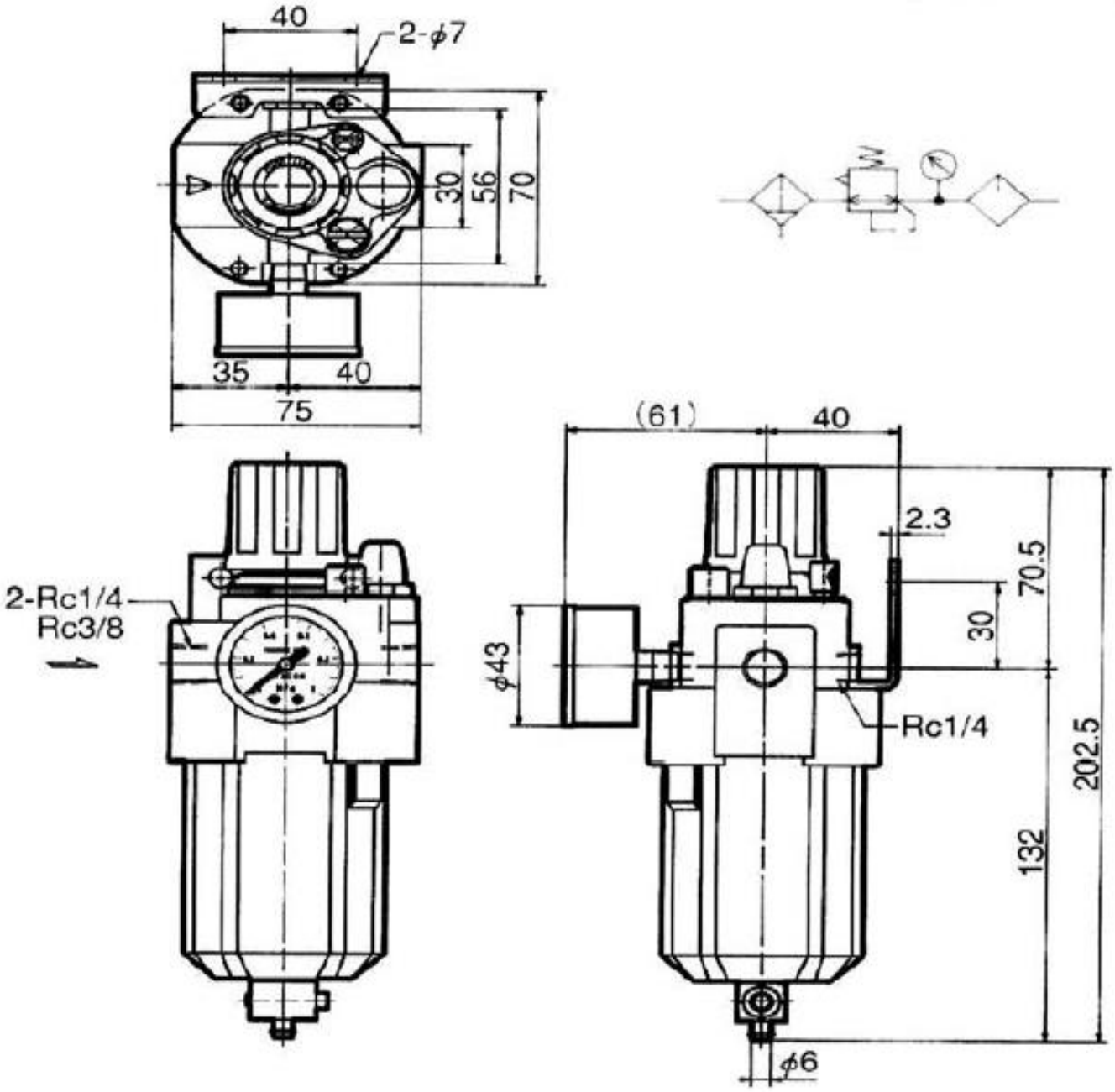

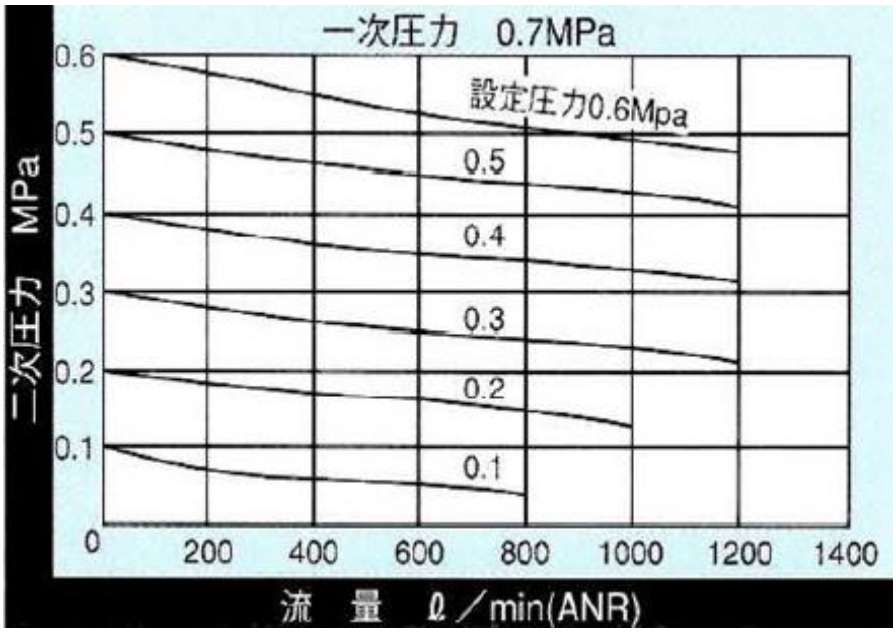
一次圧力　0.7MPa
設定圧力0.6Mpa
0.5
0.4
0.3
0.2
0.1
二次圧力　MPa
0.6
0.5
0.4
0.3
0.2
0.1
0
200
400
600
800
1000
1200
1400
流　量　ℓ／min(ANR)