記号 MARK	改訂事由 REVISIONS	日付 DATE	担当 BY
A	S I 単位に変更	00.10.23	山本
B	型式修正	100209	山本

品番 P. No	名称 DESCRIPTION	材質 MATERIAL	員数 QTY	備考 REMARK
1	フィルタ		1	BN-2701
2	レギュレータ		1	BN-3R01
3	リブリケータ		1	BN-2301
4	ゲージ		1	DU8×50×10K
5	ウォールブラケット		1	オプション

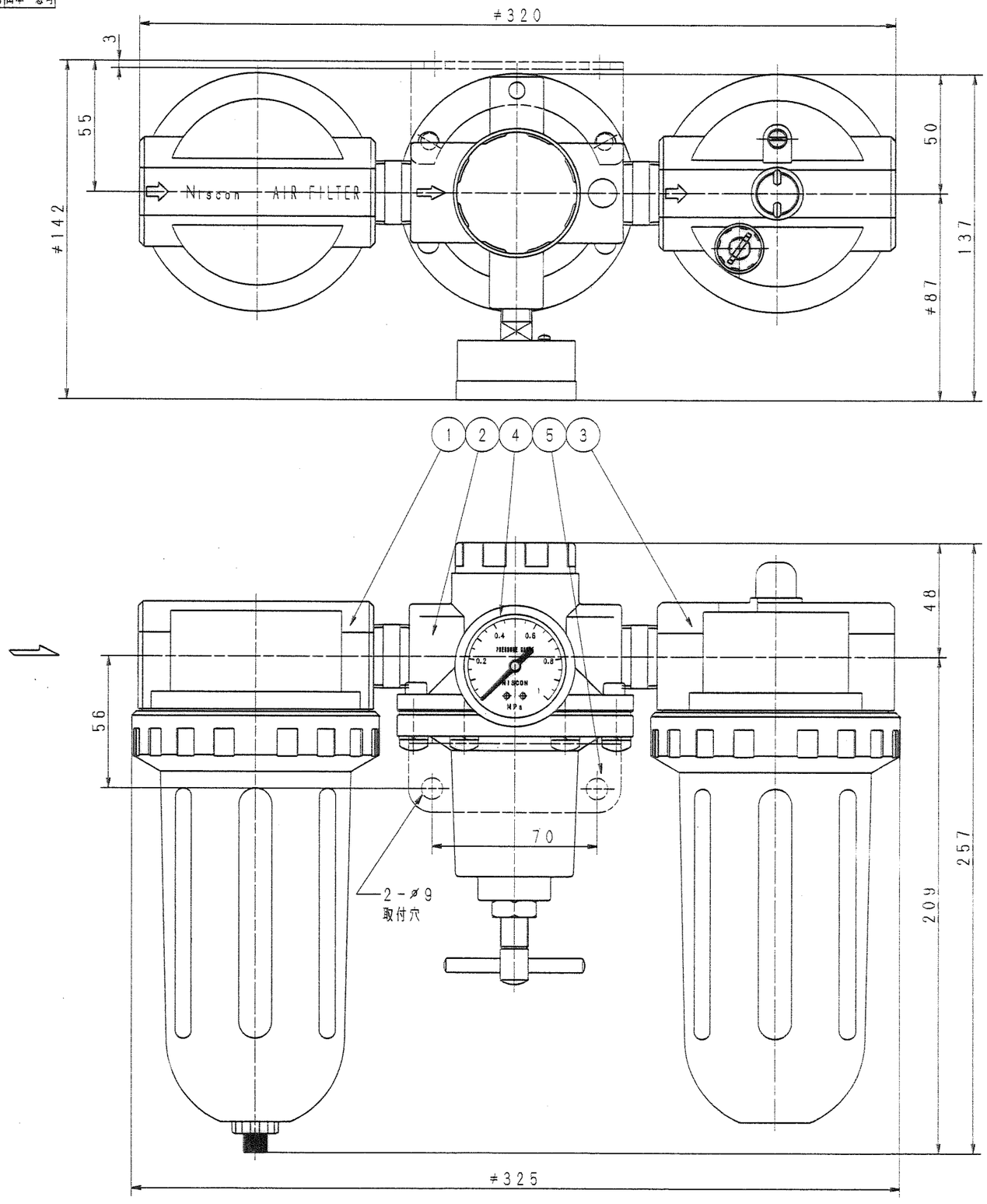

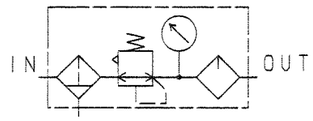

使用流体	空気
使用圧力	1.0MPa
二次側圧力	0.1～0.85MPa
耐圧力	1.5MPa
周囲温度	5～60℃
英文図	EZ-4105

承認 APPR'D	森
検図 CH'D	山本
設計 DES'D	辻
製図 DRAWN	山口
	BN-2501-25
	F・R・Lユニット
	NIHON SEIKI CO., LTD.
尺度 SCALE	0.7/1
作成日 DATE	95.05.24
DRAWING No.	BDAG-0002-B

Z-4409