EA270
（ラチェットベンダーセット）

・ラック式ですから3／4”までの曲げ加工ができます。
・狭い場所での作業に便利
・ベースに45°、90°の目盛りつき
・なまし銅管専用
・本体　全長 490mm
・全重量　4．5kg

〈標準ヘッド内容〉

適用サイズ	曲げ半径	本体＋ヘッド重量
3／8”	32mm	1.7kg
1／2”	37．5mm	2.8kg
5／8”	58mm	3.5kg
3／4”	77mm	3.6kg

・シューにセンターメモリがつけてあるため、コーナーの位置決めが確実にできます。

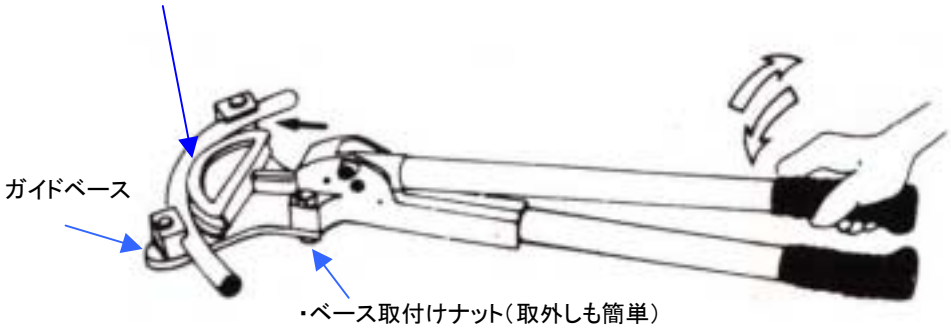

◆使用方法

①本体の取付けナット（2ヶ所）を緩めてはずします。

②先に希望するサイズのシューを本体の先端ピンにはめます。

③次に②と同サイズのガイドベースを取りつけボルトに差し込み、取付けナットで固定します。（図1）

④パイプをセットします。曲げ箇所のセンターをシューのセンターにセットしてください。（図2）

⑤上ハンドルを上下に作動させますと、ギヤー機構によりシューを押し出します。（図3）

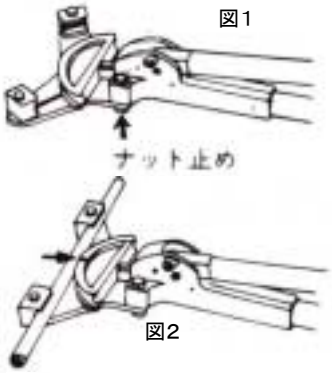

図4

曲げる角度は、ベンダーヘッドのメモリにシュー後部を合わせてください。（図4）

⑥レバーを反対方向に一杯にひろげるとシューがスプリング機構で自動的に戻ります。（図5）
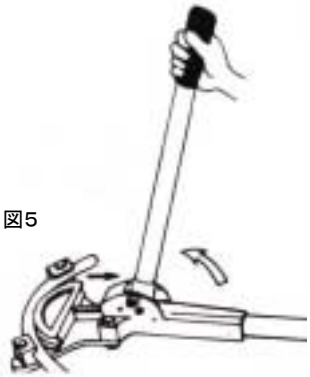
図5