表面処理 TREATMENT	表面仕上 ROUGHNESS
プロテクター：銀色／青色塗装 カバー：青色塗装	——— (——)

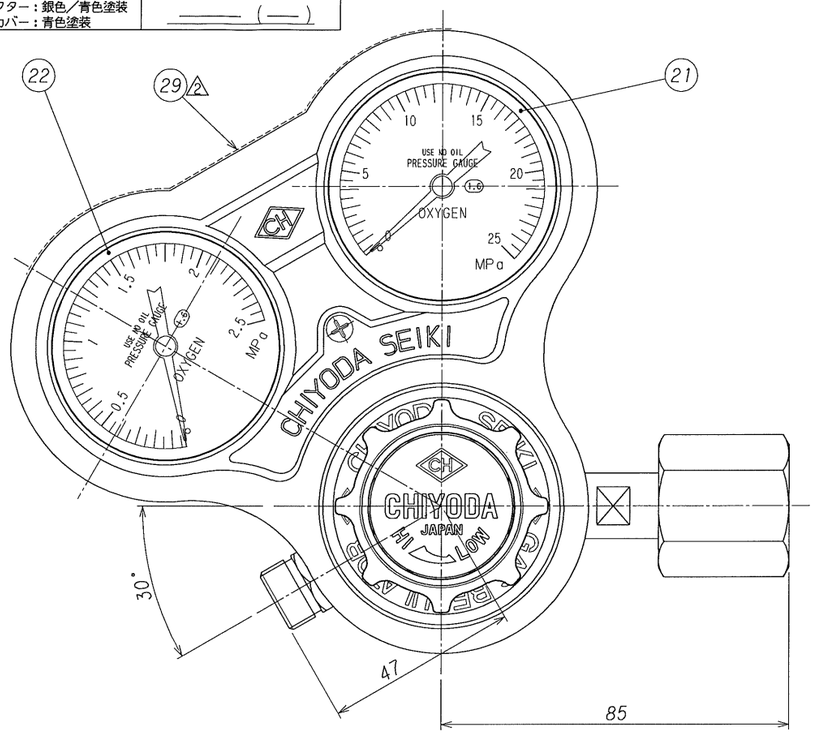

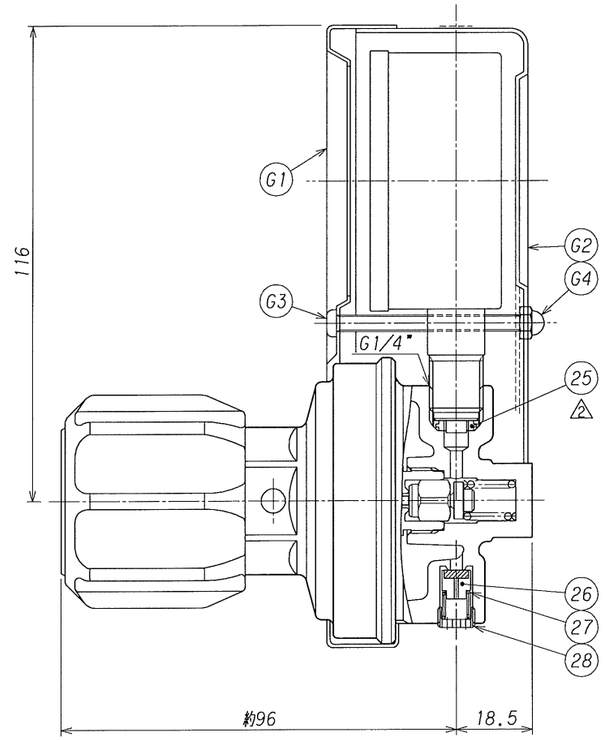

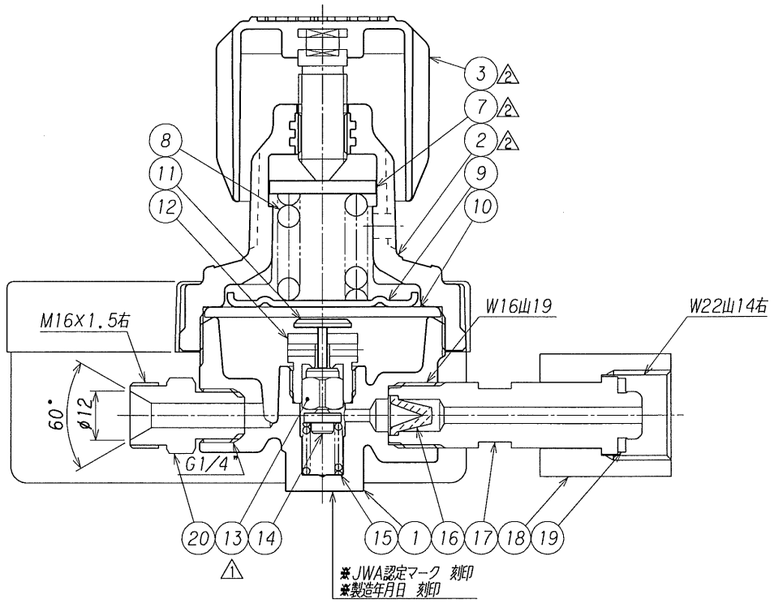

G4	プロテクター止メナット	SS400	1	M4
G3	プロテクター止メビス	SS400	1	M4
G2	後面プロテクター	SPCC	1	
G1	前面プロテクター	SPCC	1	
33	欠番	–	–	–
32	欠番	–	–	
31	欠番	–	–	
30	欠番	–	–	
△2 29	型式，注意表示シール	テトロン	1	
28	逃シ弁調整ネジ	C3604B	1	
27	逃シ弁スプリング	SUS304WP-B	1	
26	逃シ弁バルブ	C3604B	1	ディスク：CR
△2 25	圧力計パッキン	A5056BD-F	2	
24	欠番	–	–	
23	欠番	–	–	–
22	低圧圧力計	要部C3604B	1	A φ60×2.5MPa×G1/4"
21	高圧圧力計	要部C3604B	1	A φ60× 25MPa×G1/4"
20	出口ジョイント	C3604B	1	
19	パッキン	PA	1	
18	袋ナット	C3604B	1	
17	足ネジ	C3604B	1	
16	フィルター	CAC406	1	焼結合金 63μm
15	バルブスプリング	SUS304WP-B	1	
14	安定器	C3604B	1	
13	バルブ	C3604B	1	ディスク：PA66 △1
12	シート	C3604B	1	
11	バルブ押シ	C3604B	1	
10	ダイヤフラム	CR	1	
9	受圧板	SPCC	1	
8	調整スプリング	SWP-B	1	
△2 7	スプリング押エ	SS400	1	
6	欠番	–	–	–
5	欠番	–	–	–
4	欠番	–	–	–
△2 3	押シネジハンドル	ABS，C3604B	1	M12×1.5
△2 2	カバー	ADC12	1	
1	本体	C3771B	1	
番号 ITEM	名称 NAME OF PARTS	材質 MATERIAL	数量 Q'TY	摘要 REMARKS

製造業者	⟨CH⟩ 本体に表示。 ⟨CH⟩ CHIYODA SEIKI カバー・プロテクターに表示。
圧力調整器の種類	S2 「型式，注意表示シール」に記載。
製造年月日の表示	本体裏面に刻印。（例）2401 24：製造年（西暦の下2桁）、01：製造月（2桁表示）
最高入口圧力	15.0 MPa 「型式，注意表示シール」に記載。
使用ガス	酸素 「型式，注意表示シール」に記載。
最高使用圧力	0.99 MPa 「型式，注意表示シール」に記載。（JIS B 6803による）

符号 SYM	理由 REASON	改訂内容 DESCRIPTIONS	改訂日 DATE	改訂者 CHECKED	承認 APPROVED
△2	B	過圧防止機構の変更、金アミの撤廃、シールの変更 圧力計パッキンの材質変更 (C1100B→A5056BD-F)	2023.10.10	梶村	後出
△1	B	ディスクの材質を変更(PCTFE→PA66)	2022. 4.12	樋口(浩)	後出

経歴 CARRIER	1997.7.10付け作成図面(Rev.10)を見直し、新規図面とする。
改訂理由 REASON	A・客先要求 CLIENT REQ. B・設計変更 DESIGN CHANGE C・誤記訂正 MIS-ENTY CORR. D・その他 OTHERS

承認 APPROVED	後出
検図 CHECKED	嶋
設計 DESIGNED	澤谷
作図 DRAWN	川端
第三角法 THIRD ANGLE PROJECTION METHOD	

設備PLAN

材質 MATERIAL		個数 Q'TY	1
作成日 DATE	2020. 7.20	尺度 SCALE	1:1.5

株式会社 千代田精機 CHIYODA SEIKI Co.,Ltd.

名称TITLE

溶断器用圧力調整器 S2

スタウト調整器 酸素独式

単位 DIMENSION mm

図番DWG.No. SRS-SO-G-01

REV. △2