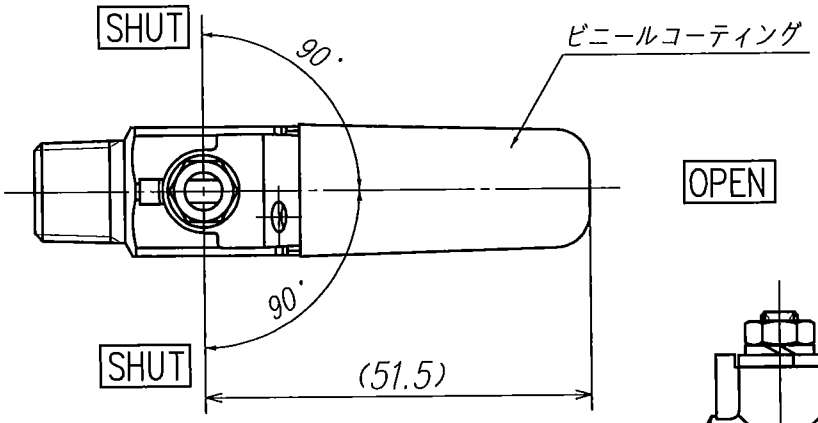

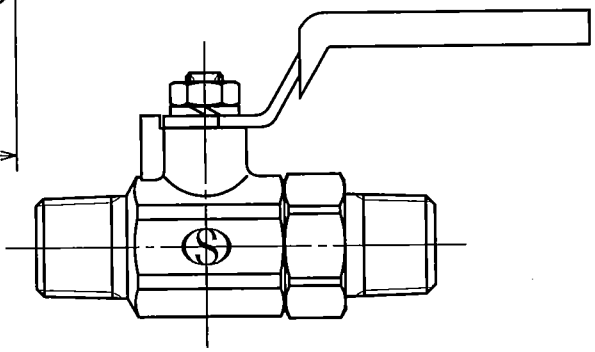

外観図

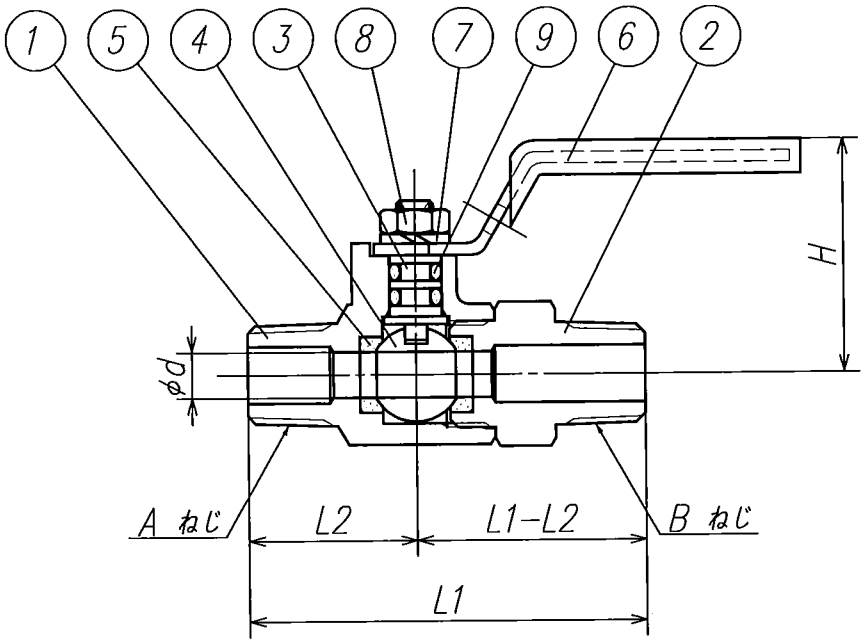

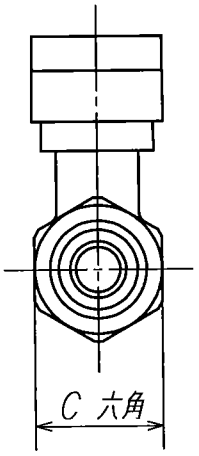

	カタログ品番	社内品番	Aねじ	Bねじ	L1	L2	H	φd	C六角
	MR1-06	VM-100	R 1/8	R 1/8	(49)	20.5	(31)	6	17
	MR1-08	VM-304	R 1/4	R 1/4	(53)	22.5			
	MR1-10	VM-802	R 3/8	R 3/8		22	(32)	7.5	19

注記 1) 製品の説明書・注意書等を確認の上、施工・使用して下さい

部番	部品名称	材質	個数	備考
9	Oリング	NBR	2	
8	六角ナット	SUS	1	
7	バネ座金	SUS	1	
6	ハンドル	SUS	1	色：オレンジ
5	ボールシート	PTFE	2	
4	ボール	C3604BD	1	メッキ
3	スピンドル	C3531BD	1	耐脱亜鉛腐食快削黄銅棒
2	キャップ	C3604BD	1	
1	本体	C3771BE	1	

製品図面	第三角法	品名	MR1型（ミニチュア）ボールバルブ	カタログ品番	上記
ONDA 株式会社オンダ製作所			Rねじ x Rねじ	社内品番	上記

製品の改良及び諸般の事情により品番、仕様、寸法など変更、製造中止を予告なく行うことがあります。