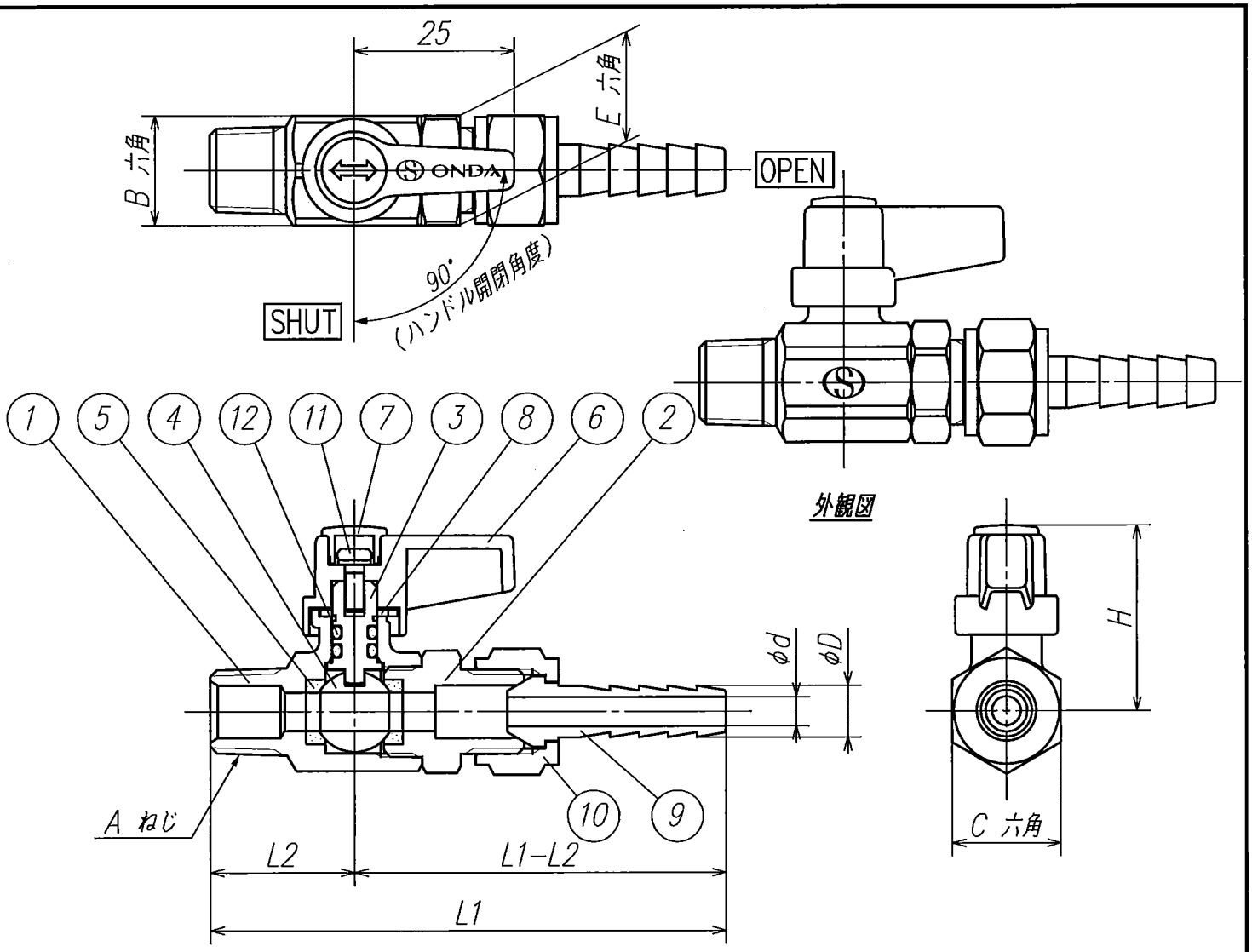

	カタログ品番	社内品番	L1	L2	H	φd	φD	Aねじ	B六角	C六角	E六角
	M6-0606	VMJ-101M	(76.5)	20.5	(29)	3	6	R 1/8	17	17	17
	M6-0808	VMJ-203M	(80.5)	22.5		4.5	8	R 1/4			
	M6-0809	VMJ-204M				5.5	9				
	M6-1010	VMJ-305M	(86.5)			6	10.5	R 3/8		21	

部番	部品名称	材質	個数	備考
12	Oリング	NBR	2	
11	ナベ小ねじ	SUS	1	
10	フクロナット	C3604BD	1	メッキ
9	ホースジョイント	C3604BD	1	メッキ
8	座金	C2680R	1	
7	レバーハンドル フタ	PP	1	色：グリーン
6	レバーハンドル	POM	1	色：グリーン
5	ボールシート	PTFE	2	
4	ボール	C3604BD	1	メッキ
3	スピンドル	C3604BD	1	
2	キャップ	C3604BD	1	メッキ
1	本体	C3771BE	1	メッキ

製品図面	第三角法	品名	フリーボール M6型	カタログ品番	上記
ONDA 株式会社オンダ製作所			Rねじxホースジョイント	社内品番	上記

製品の改良及び諸般の事情により品番、仕様、寸法など変更、製造中止を予告なく行うことがあります。

A4図面枠