番号	個数	部品名	材質	備考
01	1	本体	C3771B	Ep-Cu/Ni,Cr
02	1	ソケット	C3604B	Ep-Cu/Ni,Cr
03	1	ステム	C3604B	
04	1	レバーハンドル	ZDC（PVC）	ｵﾚﾝｼﾞ色ﾃﾞｨｯﾌﾟｺｰﾃｨﾝｸﾞ　Ep-Zn/Ni,Cr
05	2	ボールシート	PTFE	
06	1	ボール	C3604B	Ep-Cu/Ni,Cr
07	2	Oリング	NBR-70-1	
09	1	ビス	SWCH12A	三価クロメート
15	1	ポリキャップ	PE	オレンジ色
16	1	ピン	SUS304	
43	1	竹の子	C3604B	Ep-Cu/Ni,Cr
44	1	袋ナット	C3604BD	Ep-Cu/Ni,Cr

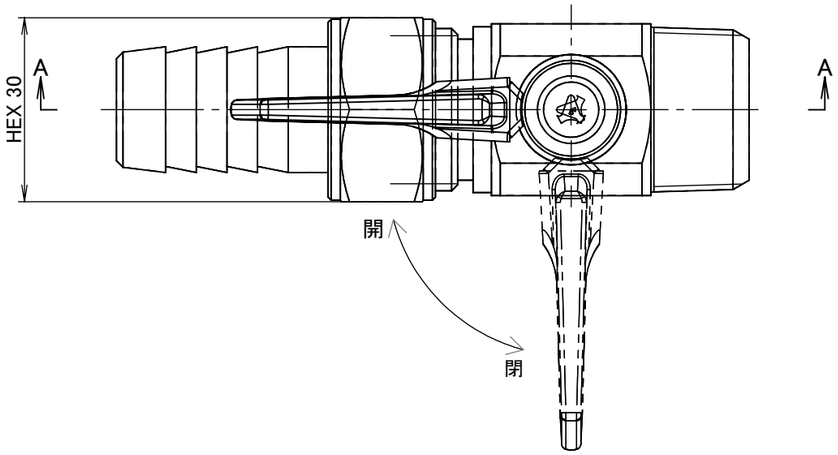

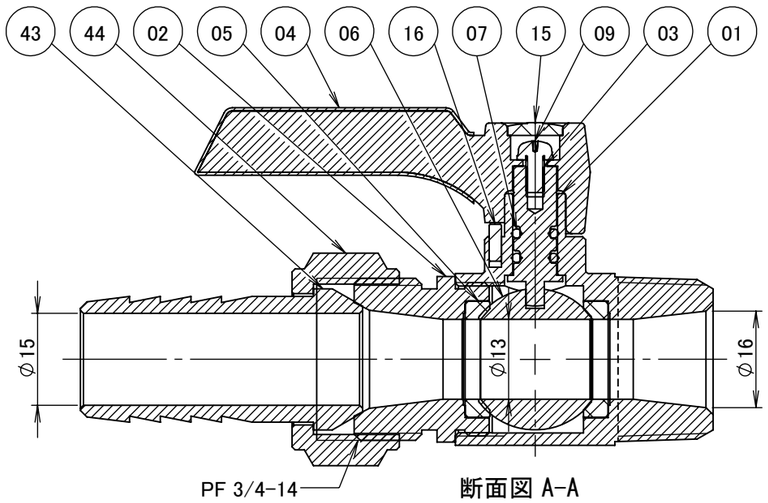

断面図 A-A

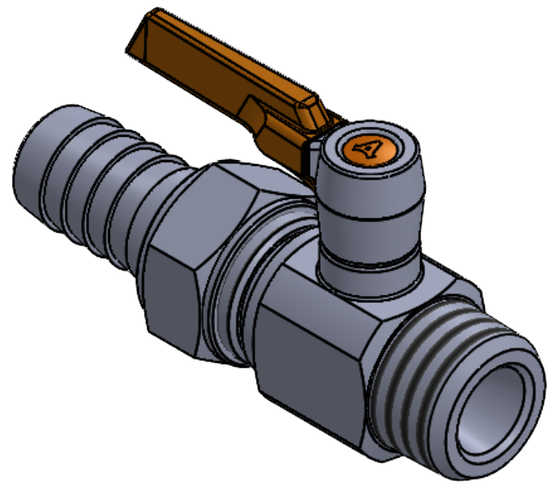

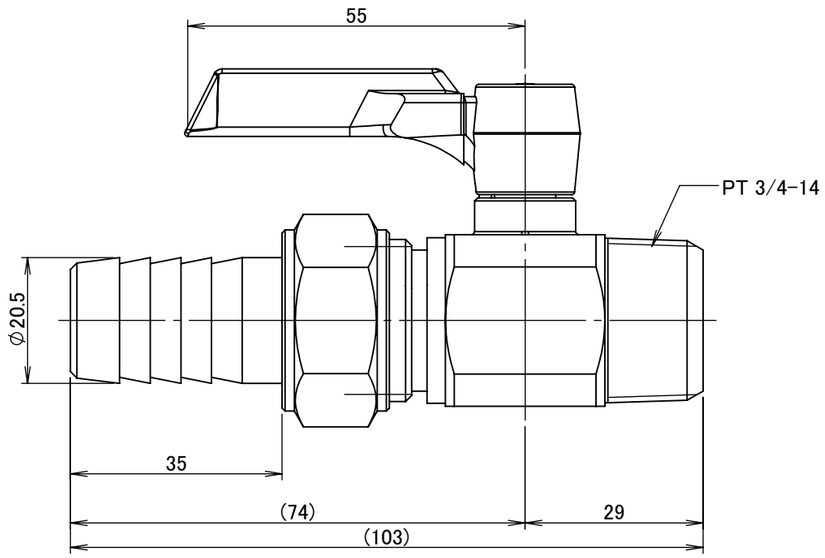

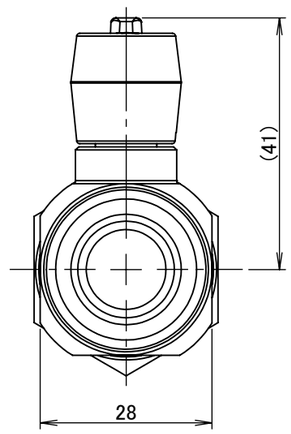

使用条件	
温度	-10℃～+80℃（凍結個所を除く）
圧力	0.98MPa以下

※材質に影響のない環境下で（流体を含む）ご使用下さい。
※使用圧力や使用温度等は、諸条件に寄って変動が生じます。

	第3角法	単位 mm	尺度 1:1	日付 2023/12/18
承認 水田	検図 水田	材質		
設計 水田	製図 恵良	備考		
ASOH Valve & Fitting Brand ASOH CO.,LTD.		品名 エースボールZERO BY-0620		
		図番 1BY-0620		