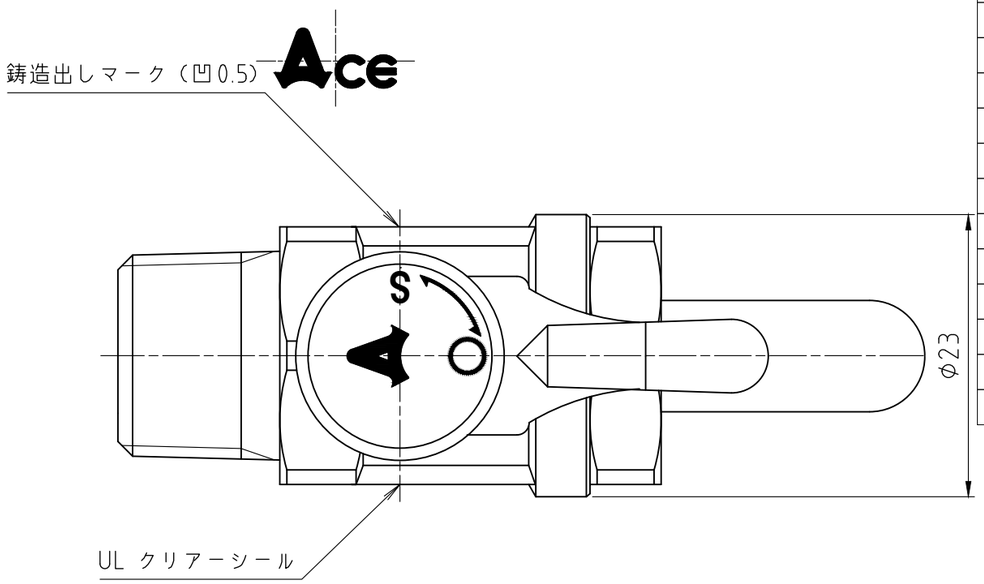

パーツ一覧

項目	数量	名前	材料	ﾍﾞﾝﾀﾞｰ	備考
1	1	ボディ	SCS13		
2	1	エンドキャップ	SUS304		
3	1	ボール	SUS316		
4	2	シート	PTFE		ｸﾞﾗｽﾌｧｲﾊﾞ 15%入
5	1	ステム	SUS304		
6	1	Oリング	FKM-70		
7	2	Oリング	FKM-70		
8	1	ハンドルガイド	ZDC2		
9	1	レバーハンドル	ADC-12		オレンジ塗装
10	1	ロックリング	SUS304		
11	1	表示プレート	PC		

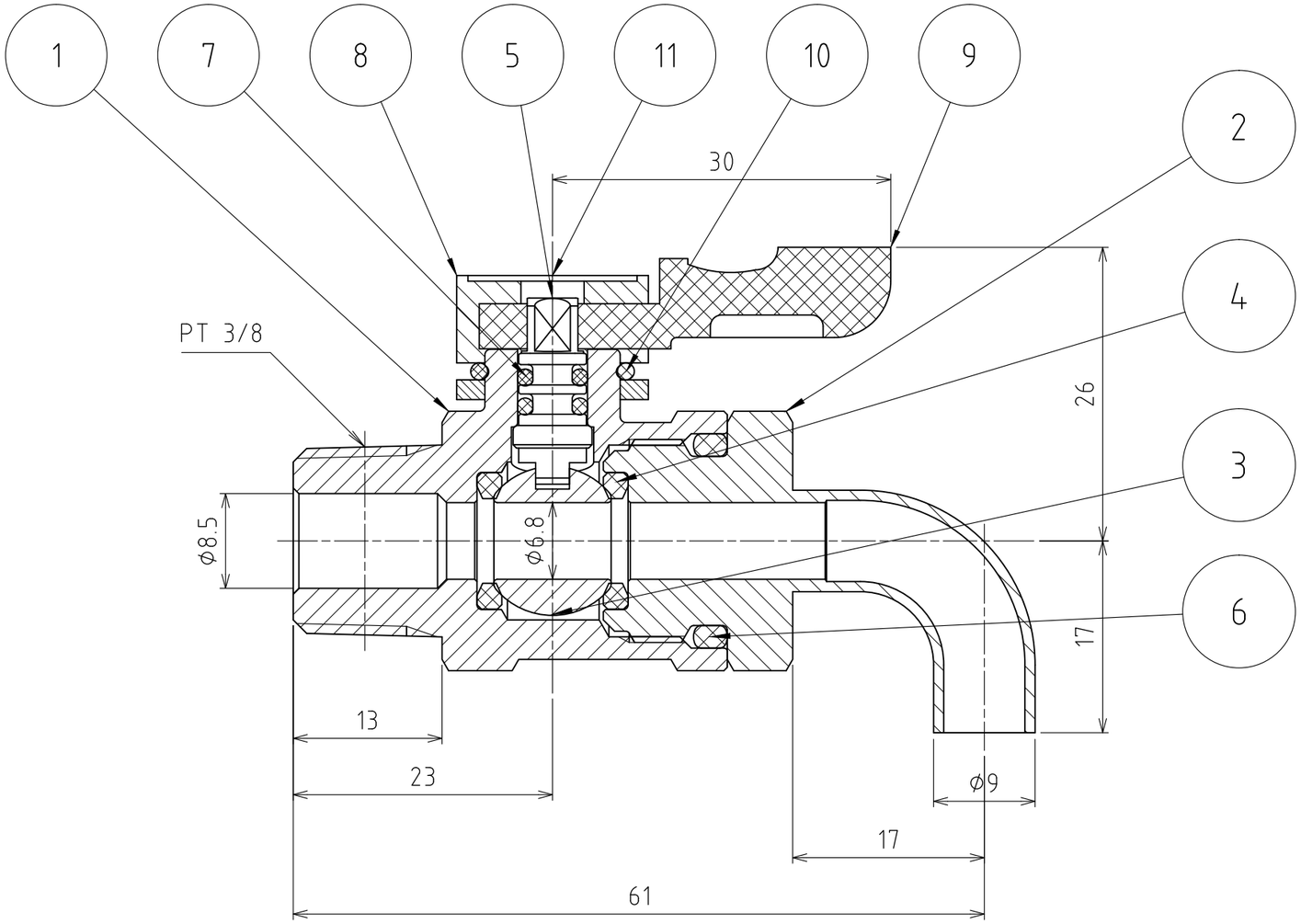

使用圧力	MAX 0.98Mpa (10Kg/cm²)
使用温度	+120℃～-10℃（凍結無き事）
耐圧試験	2.94Mpa (30Kg/cm²)
気密試験	0.59Mpa (6Kg/cm²)
製品重量	105 g

	第３角法	単位 mm	尺度 2:1	日付 06.01.05
承認 樫井	検図 樫井	材質	
設計 水田	製図 水田	備考	
アソー株式会社 ASOH CO.LTD		品名 ｴｰｽﾎﾞｰﾙ21 UL-1300	
		図番 1UL-1300	