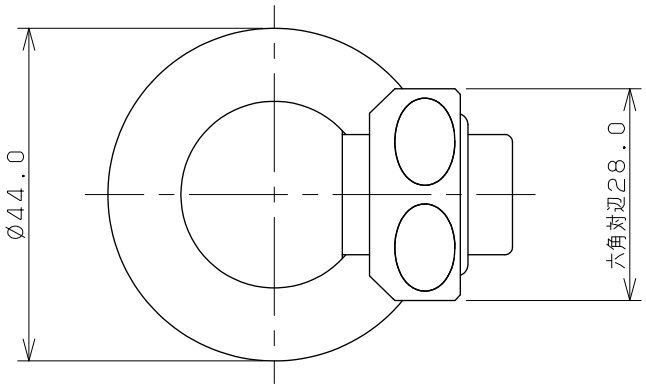

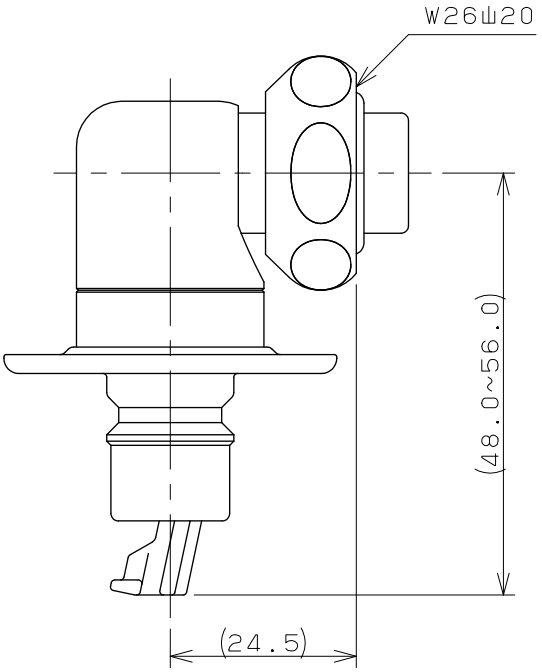

注：（　）内寸法は参考寸法である。

	単位mm	尺度	1/1	製図	検図	承認	品番	772-545
KAKUDAI				庄司	林	柳田	品名	洗濯機用ニップル（ストッパーつき）
				2013年02月19日 作成				

A4