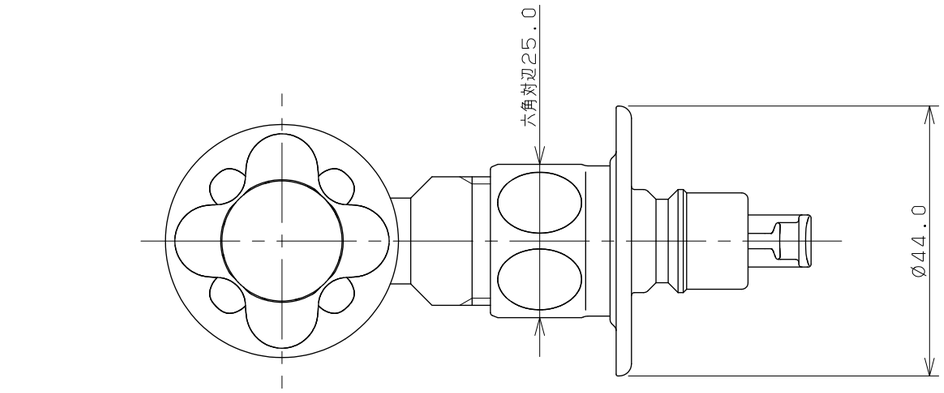

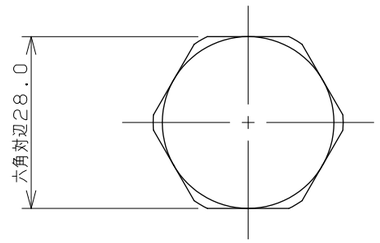

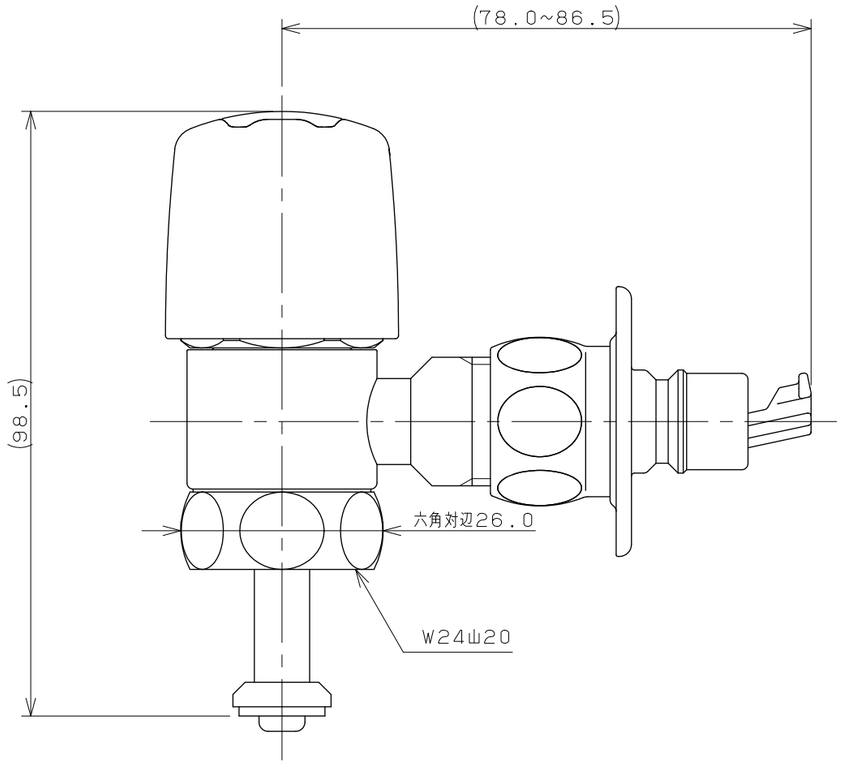

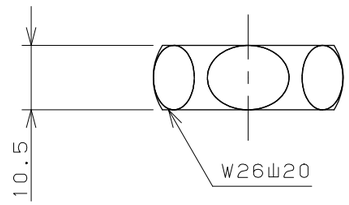

キャップナット　×1

注：（　）内寸法は参考寸法である。

	単位mm	尺度	1/1	製図	検図	承認	品番	732-031-13
KAKUDAI				吉田	渡辺	杉澤	品名	洗濯機用水栓上部（ストッパーつき）
				2016年02月12日 作成				

A3