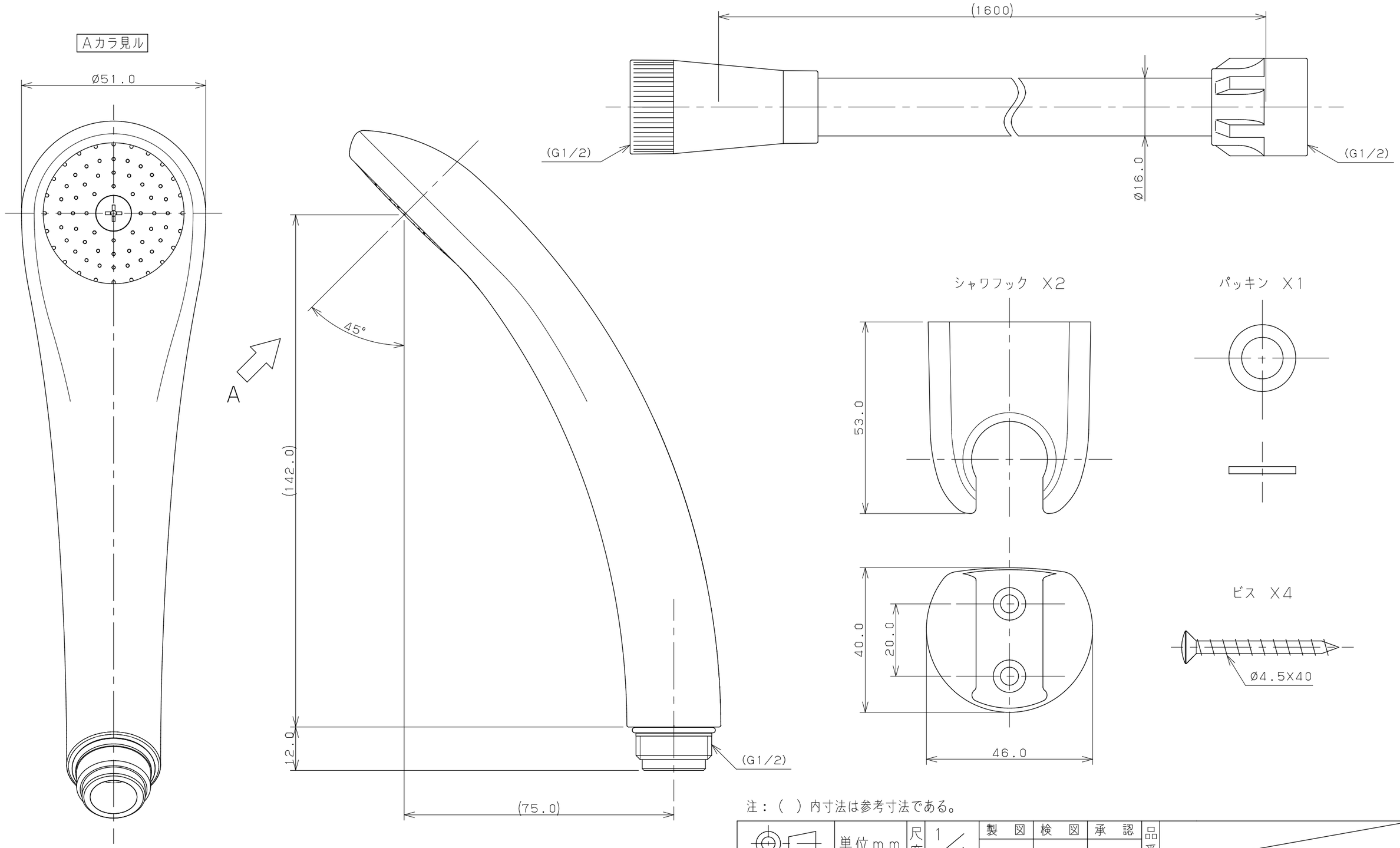

注：（ ）内寸法は参考寸法である。

単位mm	尺度 1/1	製図	検図	承認	品番	
KAKUDAI		大石	林	柳田	品名	シャワセット
		2012年12月26日 作成				

A3