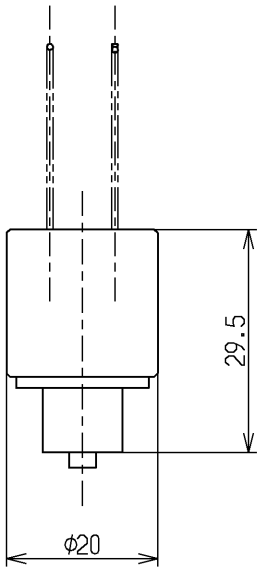

品番	供給期限
THY319	2023.06

TOTO			単位 mm	名称 ピストンバルブ部
製図 小林	検図 植村 畑中	日付 15.10.06	尺度 1：1	手洗器用
備考				図番 THY319

A4

品番	THY319	品名	ピストンバルブ部	1 / 2

希望小売価格：￥ 1,300(税込価格:￥ 1,404)

必ず補修品リストで発注品番(色番、メッキ種別など含む）、数量をご確認ください。
ただし、タンク、便器などの補修品は発注品番に色番を付加してご発注ください。図中の番号は図番になります。

［分解図］

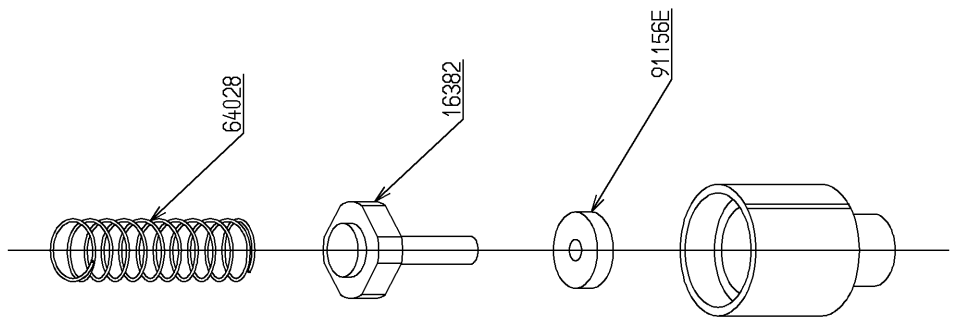

図番が記載されていないパーツは、補修品として設定しておりません。
構成品全体での交換をお願いします。

［外観図］

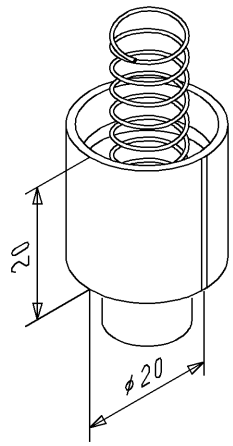

2018年04月01日

■特記事項(1/1)
・分解図、補修品リスト、互換性注意情報は最新のものをお使いください。
・発注品番の希望小売価格は予告なく変更する場合がありますので、最新の補修品リストをご確認ください。
・図番は分解図の図中に掲載されている番号です。
・補修品を発注する際は「発注品番」に記載している品番でご発注ください。
・発注品番欄などに　非補修品　と表示されているものは、原則として定期的な補修が不要な部品です。非補修品を要望される場合は、製品交換をご検討願います。
・分解図の中に専用工具が掲載されている分解図がありますが、補修品リストに専用工具が掲載されていない場合は別売品です。

【補修品リスト】　注1：発注品番の数量1個当たりの価格です。

図番	発注品番	品名	希望小売価格(税込価格)注1	数量	材料	備考
64028	TH64028	ばね	￥ 100(￥ 108)	1	ステンレス鋼	
91156E	TH91156E	弁座パッキン	￥ 100(￥ 108)	1	合成ゴム	