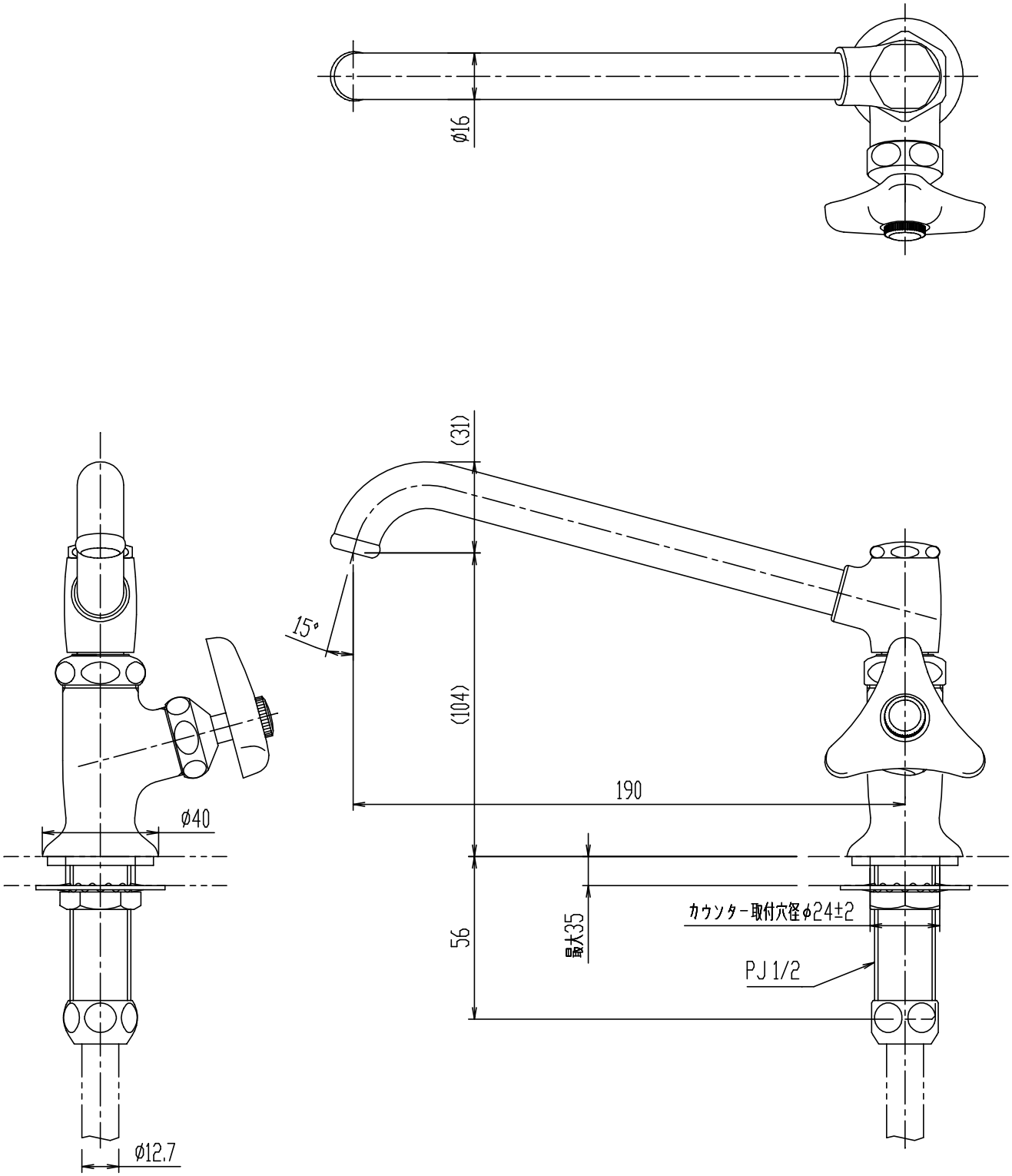

・(　)内は、参考寸法。
・カウンター穴あけ寸法は、φ24±2で行って下さい。
・(節水コマ)

日付	2015.03.04	尺度	1:2	製図	宮本	検図	山本	品番	LF-14N-13
図番	XK-LF14-0021H							品名	台付自在水栓(13)
備考									株式会社 LIXIL