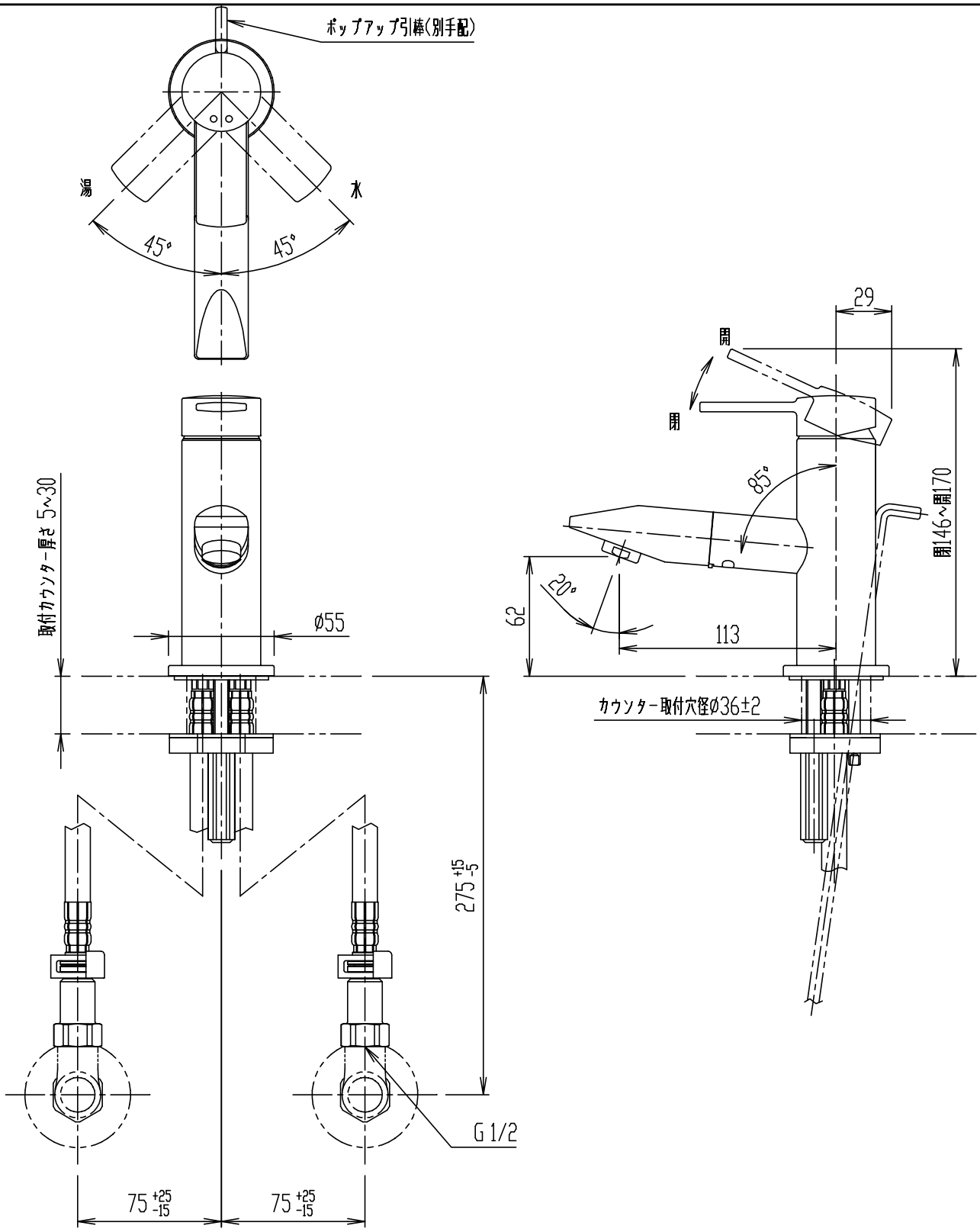

・ポップアップ引棒は、水栓には含まれません。
・止水栓位置は湯水対称位置の場合を示す。
・カウンター穴あけ寸法は、φ36±2で行って下さい。

日付	2023.06.19	尺度	1:3	製図	石川	検図	桑山	品番	LF-X340SR
図番	XK-LFX340-0001E							品名	吐水口回転式シングルレバー混合水栓(13)
備考									株式会社 LIXIL