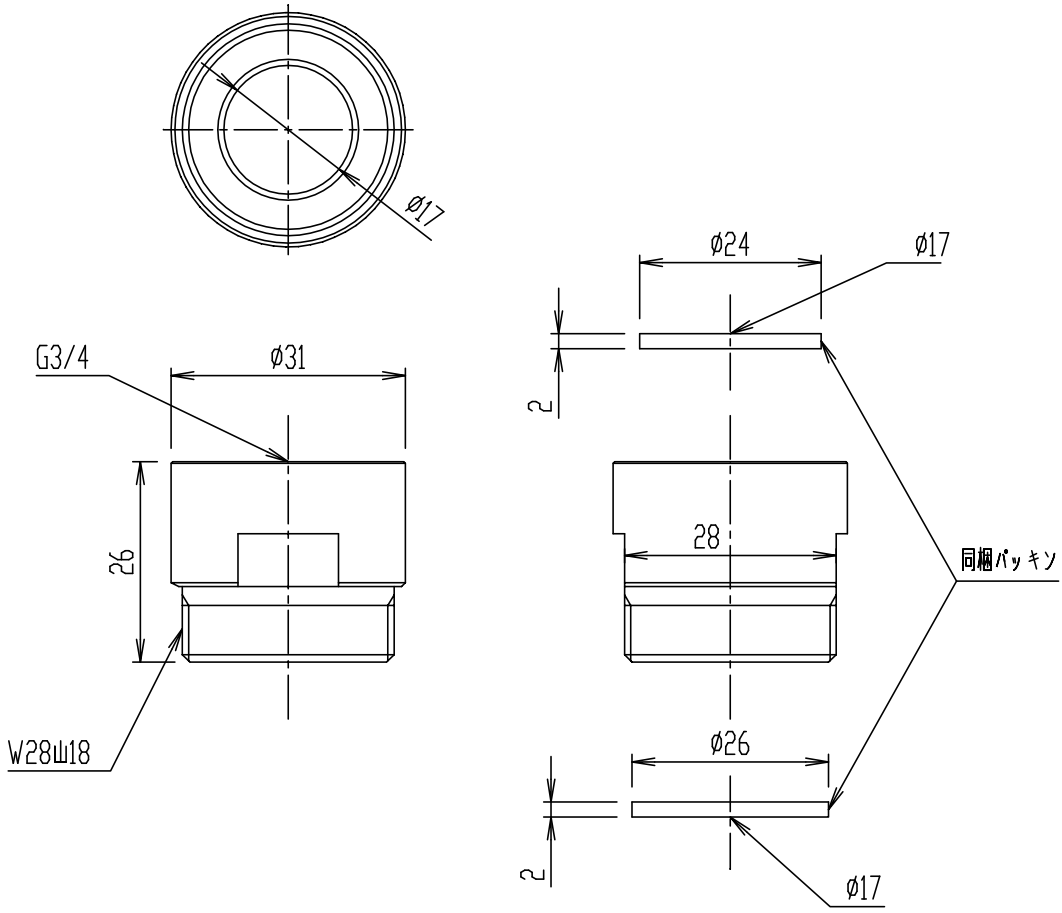

・(2個1組)

日付	2013.02.06	尺度	1:1	製図	石川	検図	山本	品番	A-4052
図番	XB-A4052-0001A							品名	アダプター
備考									株式会社 LIXIL