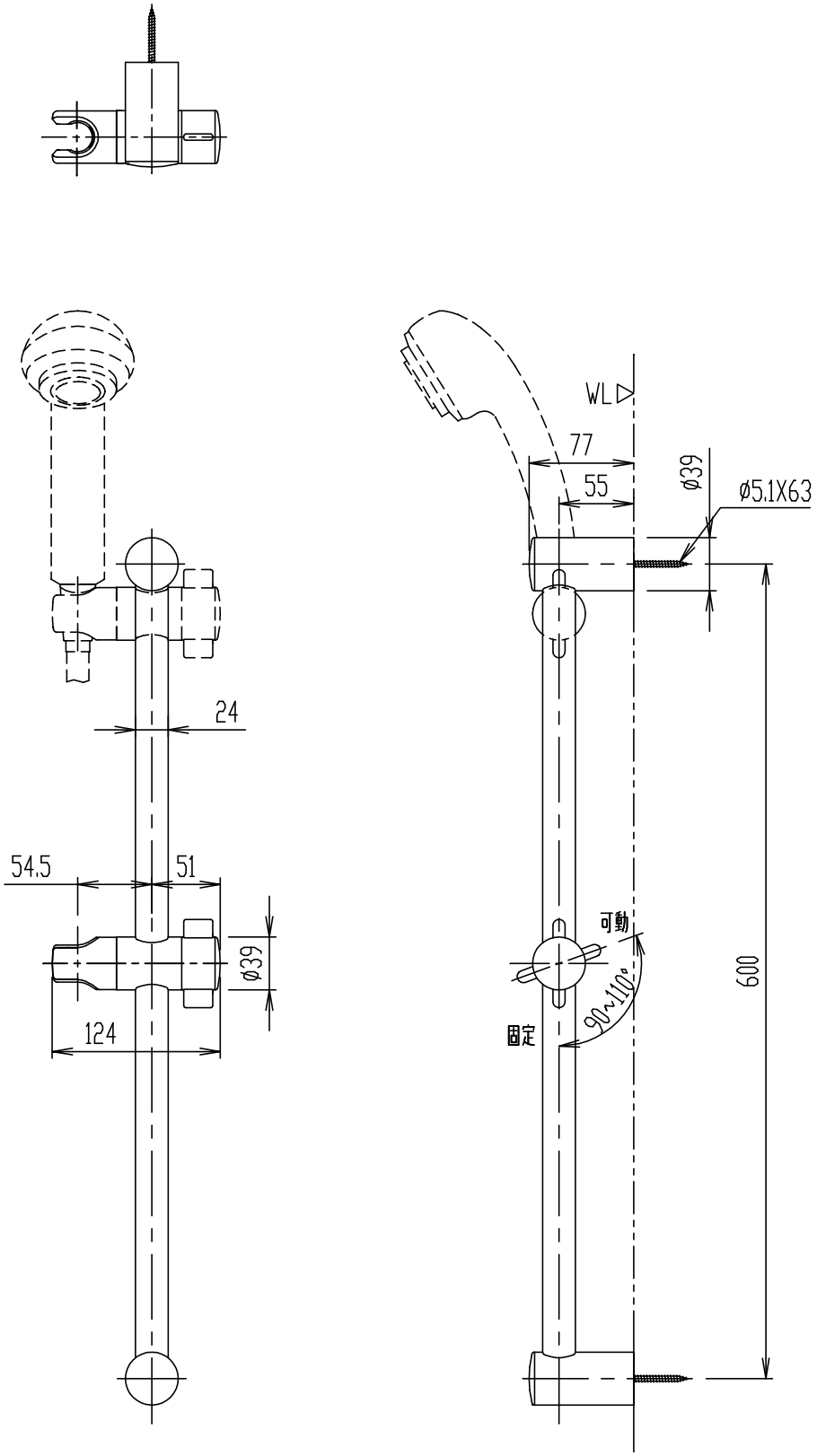

・シャワーフックをスライドバー上端にセットした状態でハンドシャワーが他器具等に干渉しないように施工すること。

日付	2013.02.01	尺度	1:5	製図	宮本	検図	橋本	品番	BF-27B(600)
図番	XK-BF27-0004C							品名	スライドバー付シャワーフック
備考									株式会社 LIXIL