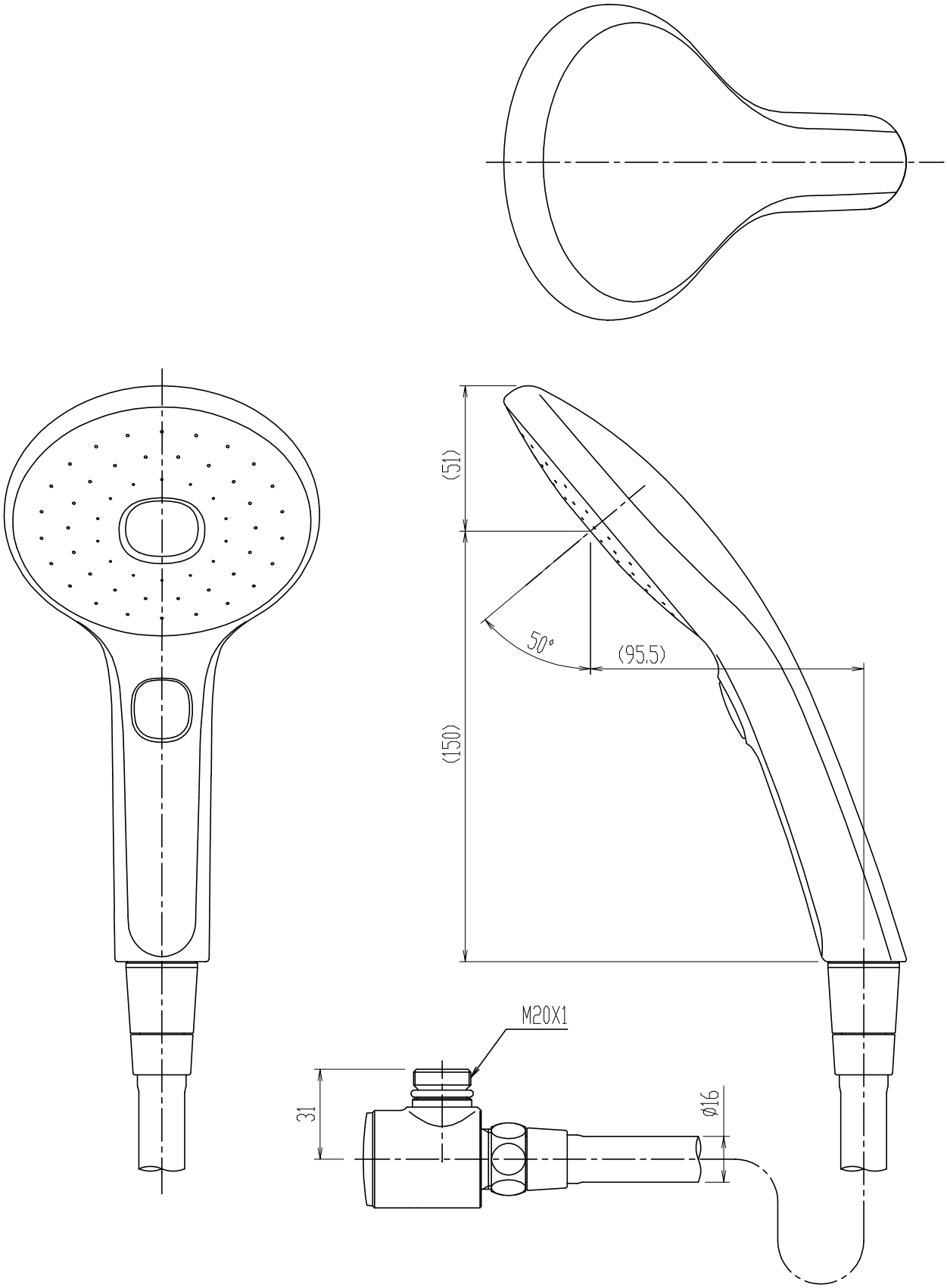

・(　)内は、参考寸法。
・(減圧弁付、ホース長さ1600mm)

日付	2020.02.04	尺度	1:2	製図	釜山	検図	磯崎	品番	BF-SJ6MBE(1.6)-AT
図番	XK-BF6-0139A							品名	スイッチシャワー
備考									株式会社 LIXIL