Ver.1.1

EA471DB－25－50
（ナイロン製カムロックカップリング）

≪仕様≫

・材質…ナイロン、ファイバーグラス
　　（Oリングはニトリルゴム）
・使用温度…−40～210℃
・使用圧力…0.5MPa
・耐食性、耐薬品性、耐候性（ただし、PH5以下の酸性の流体には使用できません）

≪特徴≫

・耐衝撃性に強い（ナイロン＋ガラス繊維）を融合した材料を精密成型した軽量タイプの樹脂製タイプのカップリングです。
・ナイロン製ですから金属製より耐腐食性に優れており万能向きで使用範囲の広いカップリングです。
・ホースが連なったままでカムレバー操作で簡単に着脱出来る作業性に富んだ、便利なカップリングです。

寸法図

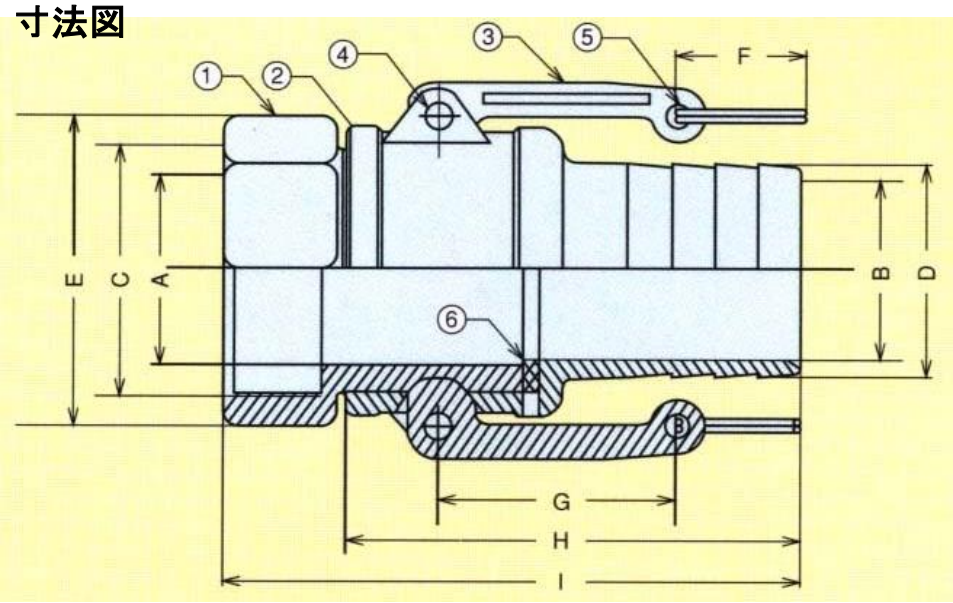

	A	B	C	D	E	F	G	H	I
EA471DB-25	φ22mm	φ18mm	1″ G	φ26mm	44mm	φ25mm	50mm	75mm	98mm
EA471DB-38	φ32mm	φ30mm	1.1/2″ G	φ38.5mm	59mm	φ30mm	55mm	88mm	119mm
EA471DB-50	φ44mm	φ40mm	2″ G	φ50mm	71mm	φ35mm	60mm	104mm	137mm

24.Oct.