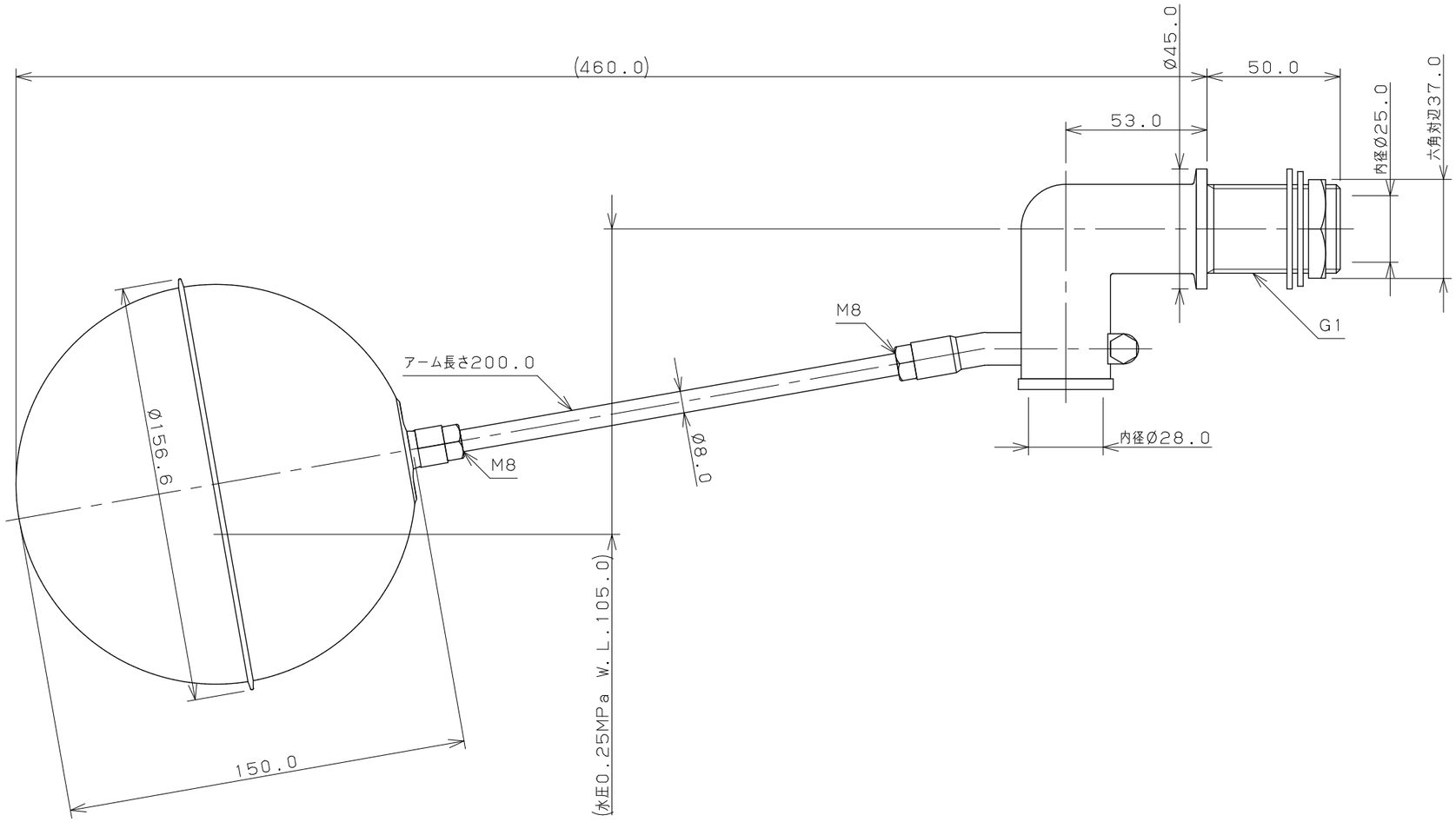

注：（ ）内寸法は参考寸法である。

	単位mm	尺度	1/2	製図	検図	承認	品番 6606-25
KAKUDAI				登村	大石	中本	品名 単式ステンレスボールタップ
				2018年10月25日 作成			

A3