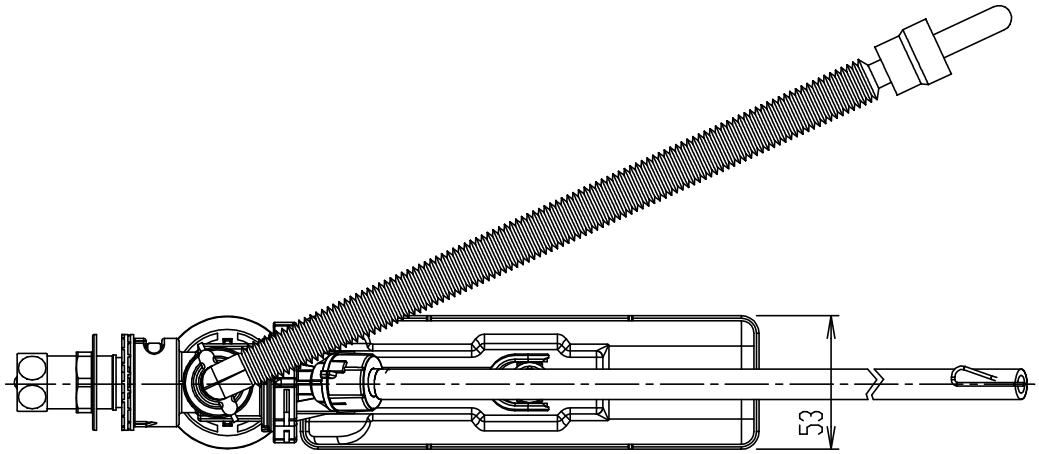

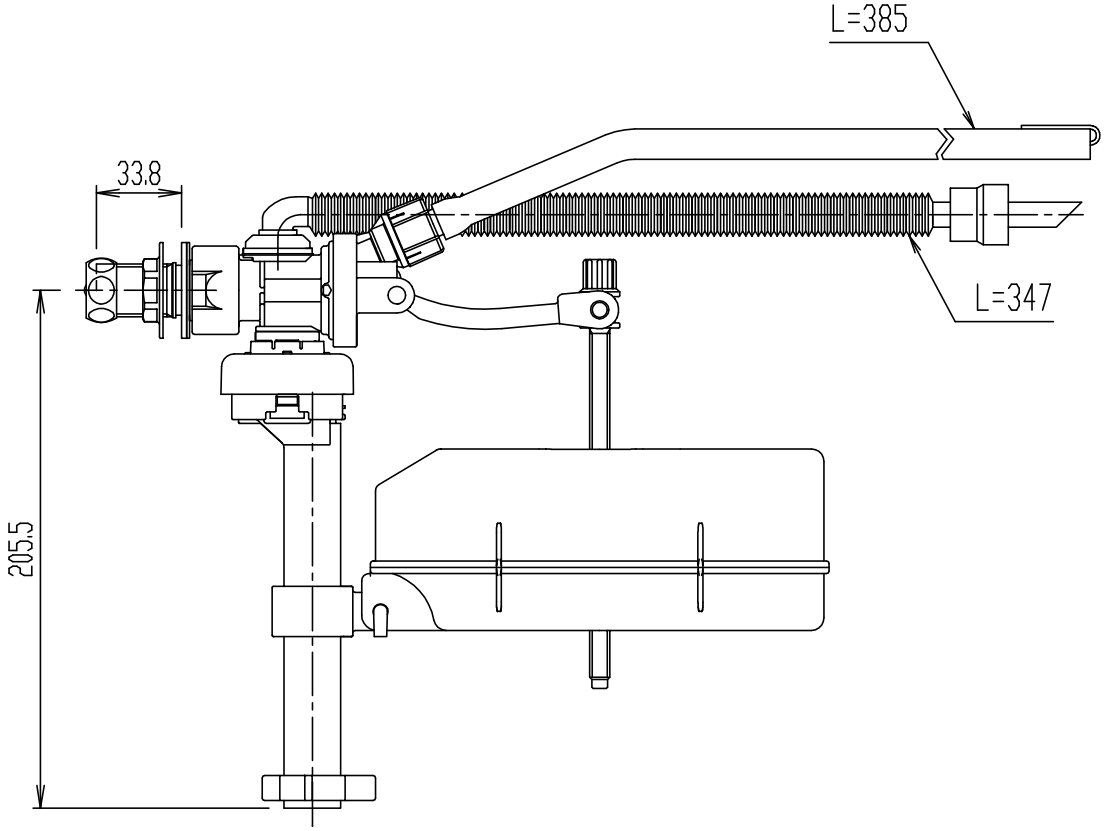

＊ 商品・施工に関する内容は、施工説明書を参照ください。

日付	2016.10.14	尺度	1:3	製図	宮本	検図	橋本	品番	TF-20B
図番	XB-TF20-0001B							品名	ボールタップ
備考									株式会社 LIXIL