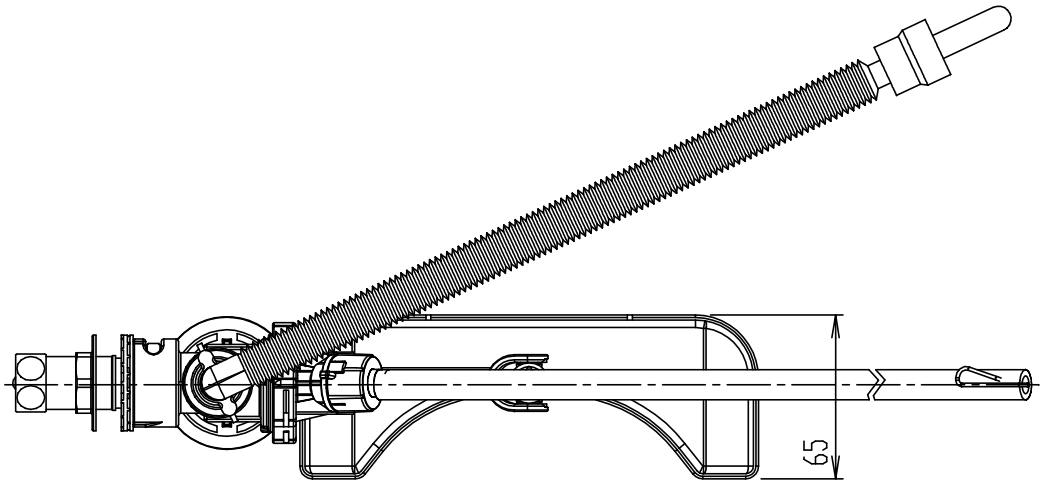

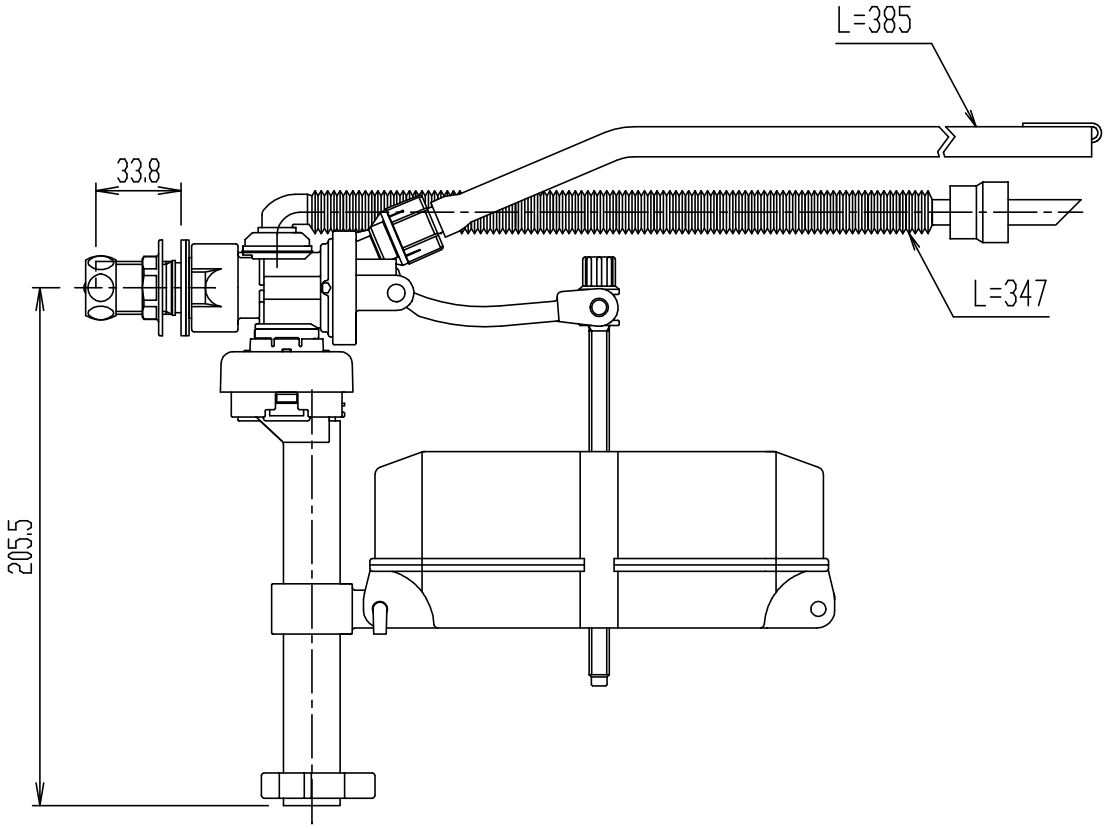

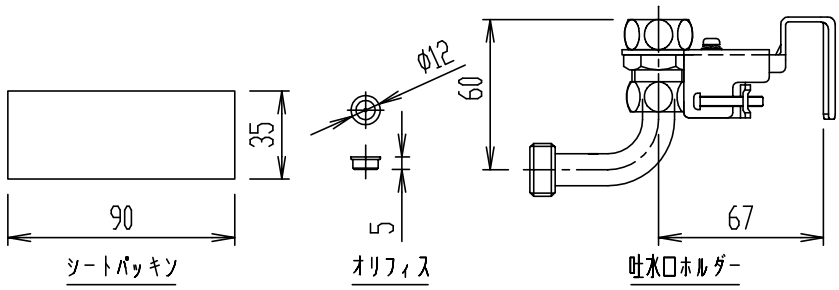

＊ 商品・施工に関する内容は、施工説明書を参照ください。

日付	2013.02.04	尺度	1:3	製図	宮本	検図	橋本	品番	TF-21B
図番	XB-TF21-0001C							品名	長穴隅付タンク用ボールタップ
備考									株式会社 LIXIL