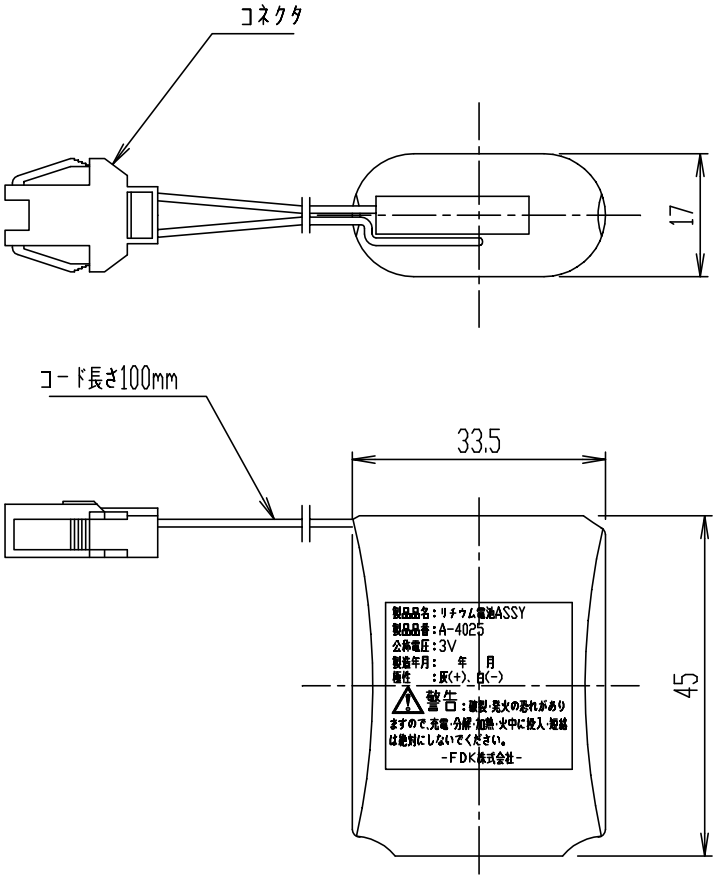

日付	2013.02.01	尺度	1:1	製図	石川	検図	山本	品番	A-4025
図番	XB-A4025-0001A							品名	リチウム電池
備考									株式会社 LIXIL