SW 2011

符号×数 Part	変更事項 Revison Record	担当者 Changed	日付 Date	確認 Checked	日付 Date	承認 Approved	日付 Date

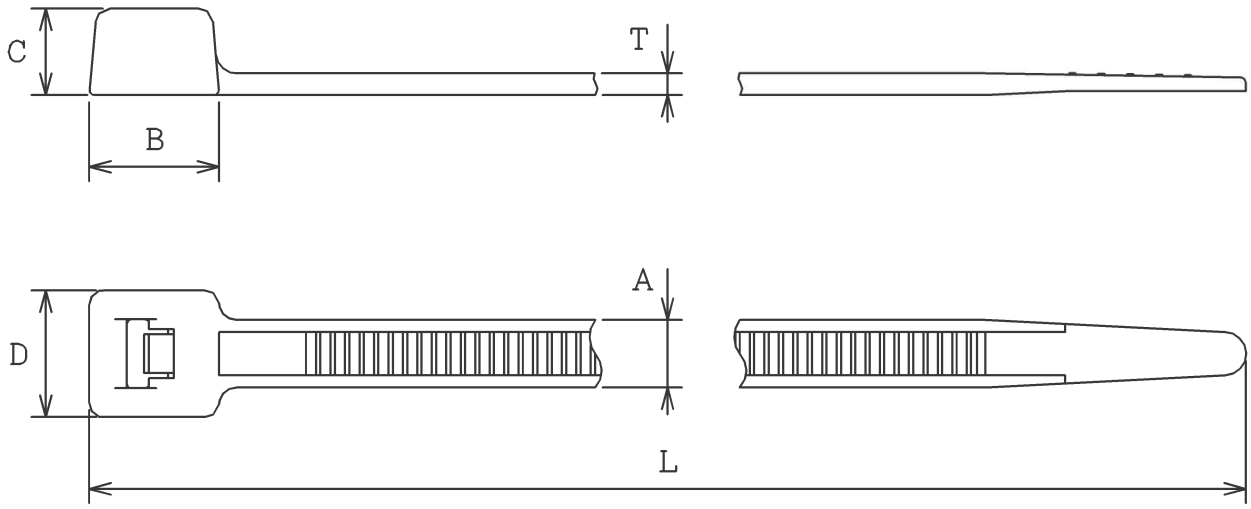

型番 Product Code	材質 Material	色 Color	結束後使用温度範囲 Self-declared Operating Temperature(After Bundle)	UL温度範囲 Operating Temperature	UL	
					主原料 Raw Material	製品 Product
T50R-TZ	ふっ素樹脂 耐熱・耐薬品 ／ETFE Heat Stabilized & Chemical resistance	青色 Blue	-80℃～+170℃	-60℃～+170℃	UL94V-0	E64962

L	T	A	B	C	D
201.0±2.0	1.5±0.2	4.7±0.2	9.0±0.2	6.0±0.2	8.8±0.2

結束径／Bundle Diameter

φ5～φ50

ループ引張強度(最小値) ／Min. Loop Tensile Strength

222.3N

寸法単位／Dimension Units

mm

性能 ／ Performance
仕様 ／ Specification

本製図の版権はヘラマンタイトン(株)に属し事前の書面での許可無く第三者にもらしたり複写することを禁ずる。

The copyright of this drawing is reserved by HELLERMANNTYTON. It is issued on condition that it is not reproduced, copied or disclosed to a third party, either wholly or in part, without the consent of HELLERMANNTYTON.

製図／Drawn	17/10/2013	S.Kikumoto
承認／Approved	17/10/2013	K.Yasuhara

HellermannTyton

HellermannTyton Co., Ltd.

尺度 ／ Scale: 2 : 1

製品名/型番 ／ Title

スタンダードタイ STANDARD TIE ／ T50R-TZ

図面番号 ／ Drawing-No.

13211－13－401

用紙 D.Size A4

ページ Sheet 1/1