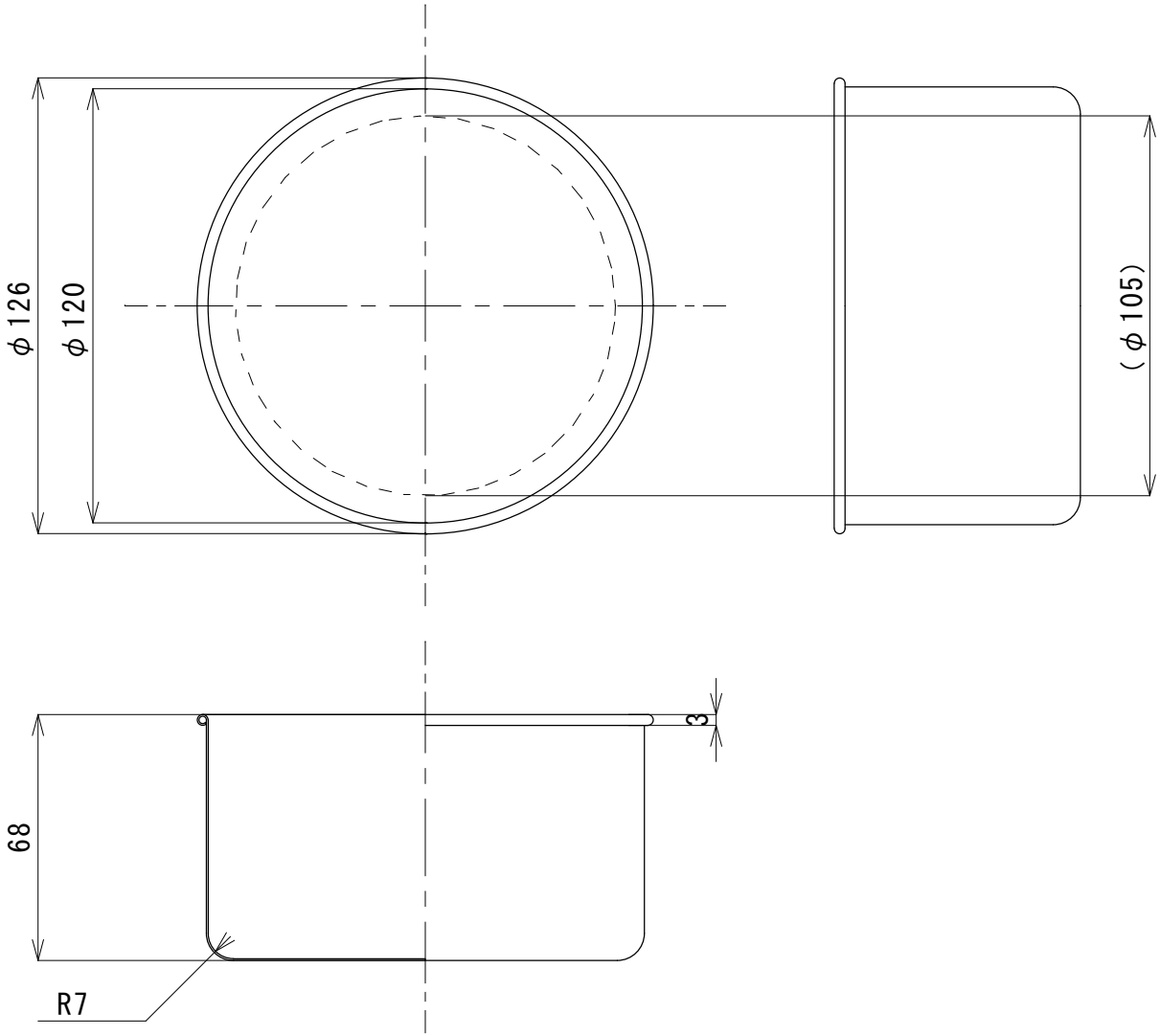

改 訂 Revision				
改訂番号 Ecn.No.	場 所 Zone	改 訂 内 容 Descreption	日 付 Date	承 認 Approved

普 通 寸 法 公 差	
範 囲	許容差
0をこえ 6以下	±0.1
6をこえ 18以下	±0.2
18をこえ 30以下	±0.3
30をこえ 60以下	±0.4
60をこえるもの	±0.5

変 更 欄	
記 号	日付

備考

番 号 Ref.No	構成部品品番 Parts No.	構成部品名称 Name of parts	個 数 Quantity	材 質 Materials	摘 要 Remarks

承認 Approved	検図 checked	担当 Designed

縮尺 SCALE	1: 2	第三角法 Third Angle Projection

製品名 Product			
丸型調味料入 本体 12cm			
材 質 Material	SUS304	品 番 Pro.No	60012 61012
板 厚 Thickness	t0.5	重 量 weight	約140g
製 図 Drawn By	堤 2017/07/19	図 番 Dwn.No	