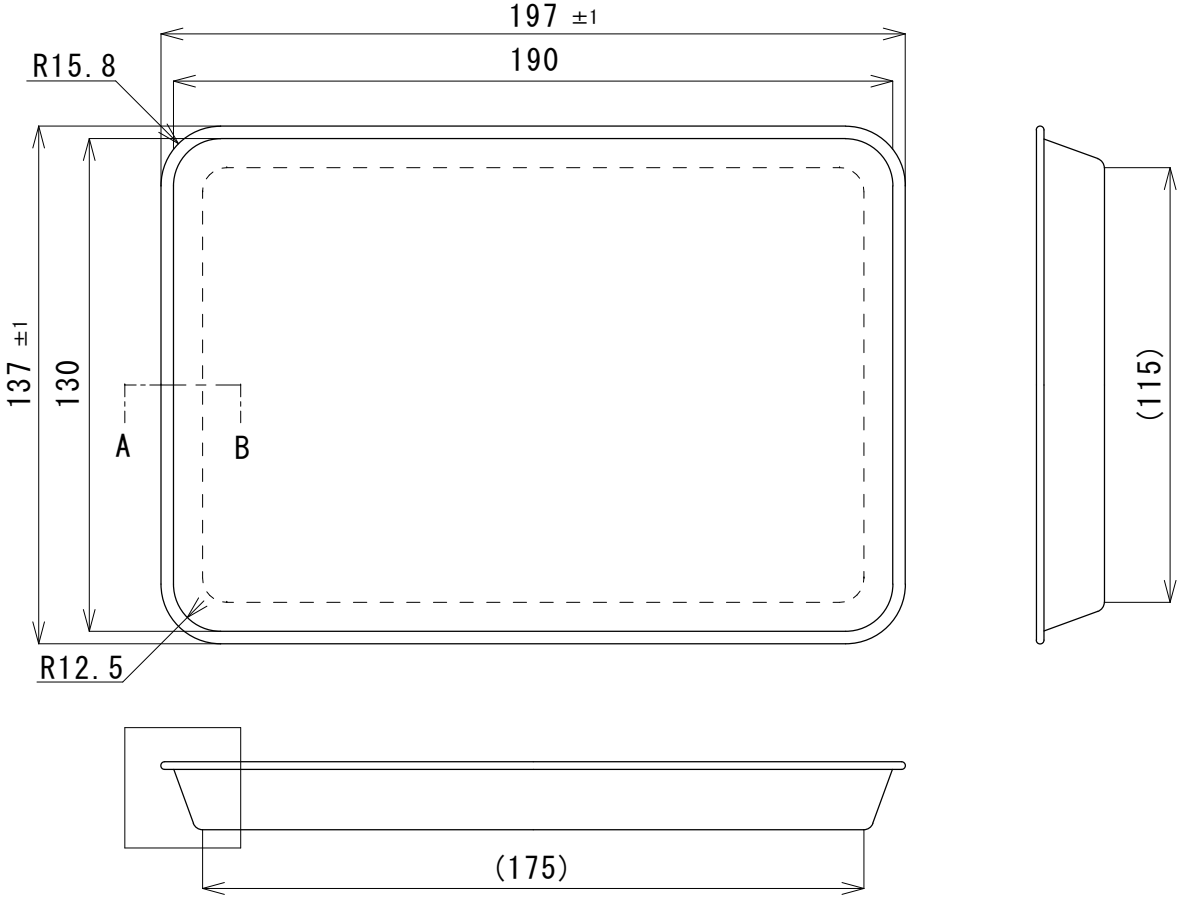

部分拡大断面図

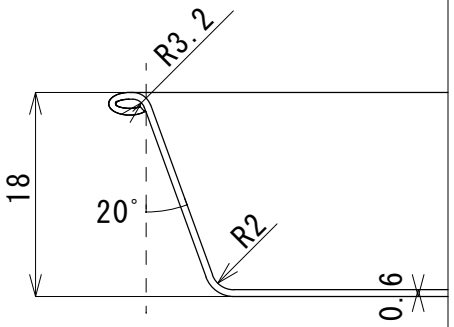

改 訂 Revision				
改訂番号 Ecn. No.	場 所 Zone	改 訂 内 容 Descreption	日 付 Date	承 認 Approved

普 通 寸 法 公 差	
範 囲	許容差
0をこえ 6以下	±0.1
6をこえ 18以下	±0.2
18をこえ 30以下	±0.3
30をこえ 60以下	±0.4
60をこえるもの	±0.5

変 更 欄	
記 号	日付

備考

番 号 Ref. No	構成部品品番 Parts No.	構成部品名称 Name of parts	個 数 Quantity	材 質 Materials	摘 要 Remarks

承認 Approved	検図 checked	担当 Designed

縮尺 SCALE	1: 2	第 三 角 法 Third Angle Projection

製品名 Product			
ケーキバット8吋			
材 質 Material	SUS430	品 番 Pro. No	77008
板 厚 Thickness	t0.6	重 量 weight	約155g

製 図 Drawn By	堤 2016/09/14	図 番 Dwn. No	