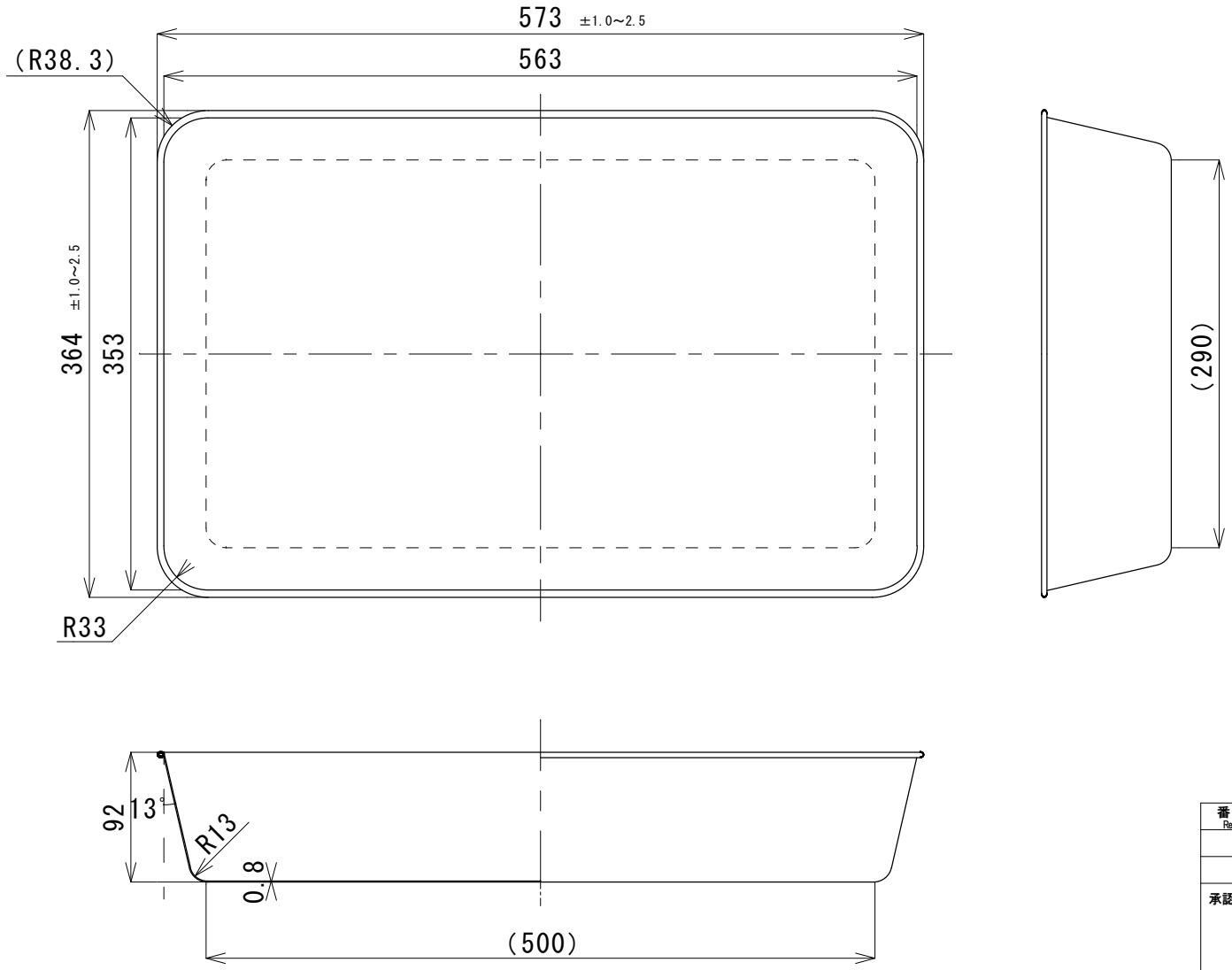

改訂 Revision				
改訂番号 Ecn. No.	場所 Zone	改訂内容 Description	日付 Date	承認 Approved

普通寸法公差	
範囲	許容差
0をこえ 6以下	±0.1
6をこえ 18以下	±0.2
18をこえ 30以下	±0.3
30をこえ 60以下	±0.4
60をこえるもの	±0.5

変更欄	
記号	日付

備考

番号 Ref. No	構成部品品番 Parts No.	構成部品名称 Name of Parts	個数 Quantity	材質 Material	摘要 Remarks

承認 Approved	検図 Checked	担当 designed

尺度 scale	1:5	第三角法 Third Angle Projection

製品名 Product			
角バット4枚取			
材質 material	SUS304	品番 Pro. No	33004
板厚 Thickeness	t0.8	重量 weight	約1815g
製図 drawn by	堤 2017/08/03	図番 Dwn. No	