ミニチュアベアリングプーラーセット

EA512JB

特長

- 使用場所に応じて組み合わせを変え、小径ベアリングを抜き取るシステムプーラーセット
- 内輪、外輪どちらも可能
- 押しネジの使用できない場所でも使用可能、芯出しも容易
- 爪・中板は鍛造品、全部品熱処理済みで耐久性に優れています
- 押しネジは30°台形ネジを用い強力です

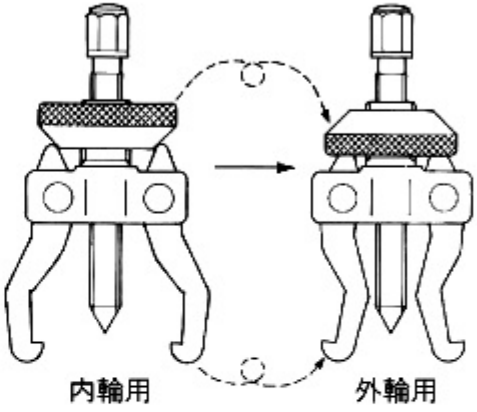

爪を差し替えて、内輪にも外輪にも使用できます。
差し替えはピンを指で押して抜き取るだけで簡単。

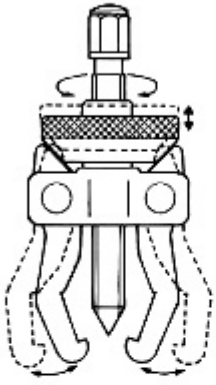

爪の開閉は、ロックナットを回して調整します。一般的なものと違い、左右の爪の動き量は常に等しいので、センターが狂わず、押しネジをシャフトに容易に当てられます。

●外輪専用爪は先端が薄く、隙間の小さいところでもベアリングをグリップします。

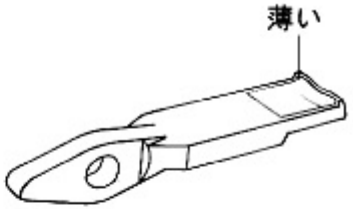

【オルタネーターでの使用例】

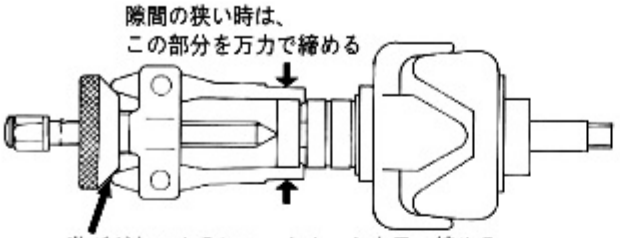

●内輪専用爪は、内径12～17mmベアリングの抜き取りにスライドハンマと組み合わせて使用してください。また、他の爪でも押しネジが使用できない場合は、スライドハンマで抜き取れます。

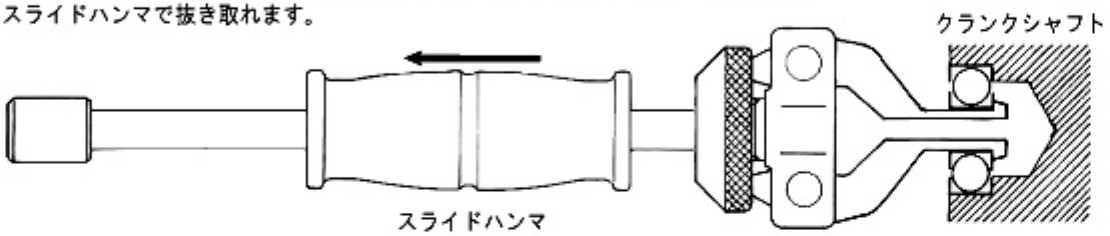

用途

●狭い場所でベアリング抜きに

●爪のベアリング適応範囲表

外輪専用爪 MBP-No.1	外径 32～40mm
内・外輪両用爪 MBP-No.2	外径 42～60mm
	内径 20～45mm
内輪専用爪 MBP-No.3	内径 12～17mm

注意

●ギヤプーラーは、爪をギヤやプーリーのボス等に確実に掛け、軸と平行にセットしてご使用ください
●ベアリングプーラーは内輪、外輪とも爪を確実にベアリングを掛けて軸と平行にセットしてご使用ください
●工具の使用目的以外に使用しないでください

仕様

製品番号	JANコード		使用範囲(mm)	全長L(mm)	重量(kg)
MBP-510	365286		用途参照		2.5

製品番号	セット内容			包装寸法(mm)	材質
	品名	製品番号	数量	縦×横×高さ	
MBP-510	外輪用専用爪	MBP-No.1	1組	140×320×40	Cr-V
	内・外輪両用爪	MBP-No.2	1組		
	内輪用専用爪	MBP-No.3	1組		
	中板		1		
	ロックナット		1組		
	ピン		1組		
	押しネジ(六角サイズ:14mm)		1		
	スライドハンマ		1		
	スライドバー		1		
	コンビネーションレンチ	CW-14	1		

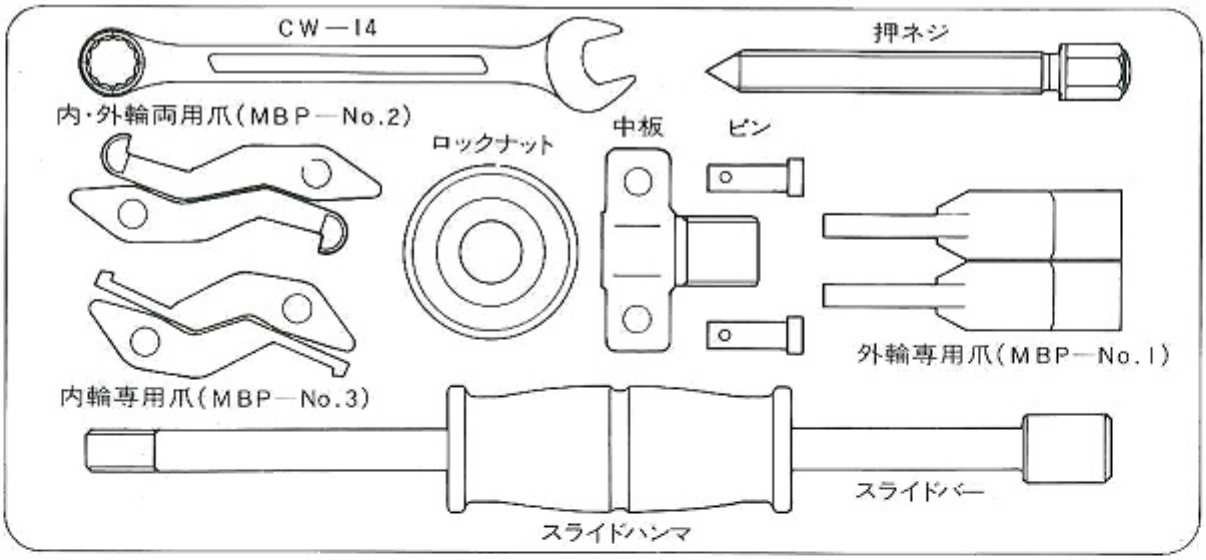

※JANコードは、メーカーコード(4975180)を省き下6ケタを記載してあります。

製品番号 MBP-510

各種アイコンについて

パテント所有

パテント申請中

ステンレス製

手動

絶縁

シャンク圧入

電動ドリル

インパクトドリル

インパクトレンチ

深穴ソケット

3枚合わせ

軽量設計

12角サーフェイス

6角サーフェイス

選べるパッケージ

ガタ無しウォーム

6角シャンク