運搬車(ﾒｯｼｭかご付)取扱説明書

品番：EA520BE-41、EA520BE-42、EA520BE-43

この度は弊社製品をお買い上げ頂き誠にありがとうございます。
ご使用の前に取扱説明書をよくお読み頂き、正しく安全にご使用ください。

■組立時の注意

⚠ 注意	・組立て時は手袋などの保護具を着用してください。 ・水平で十分な空間がある場所で組み立ててください。 ・ねじは同梱されている物を使用し、確実に締め付けてください。 ・重量物があります、組立時は2人以上で作業してください。

■使用上の注意

⚠ 注意	・当製品は荷物を運搬する為の手押し運搬車です。用途外の使用はしないでください。 ・耐荷重内でご使用ください。 ・均等に荷重がかかるように積載し、運搬車に偏荷重がかかる積載方法は避けてください。 ・運搬車は平坦で障害物や異物のない床面や路面で使用してください。 ・段差の乗り越え時、積載時、衝突などで運搬車に強い衝撃を与えないでください。 ・運搬車に荷物を載せて急旋回しないでください。 ・斜面での移動、停車はしないでください。 ・使用しない時は必ずブレーキをかけ、運搬車が動かないようにしてください。 ・動力を用いての使用はしないでください。 ・運搬車に過度な荷重をかけたまま放置しないでください。 ・人を乗せての使用や駆け足での使用はしないでください。 ・塩化ナトリウム等、塩分濃度の高いものに長時間さらさないでください。 ・事故防止のため、使用前にボルトやネジに緩みが無いか確認してください。 ・異常が見つかった場合は直ちに使用を中断してください。 ・分解、改造はしないでください。破損、ケガの原因になります。

■組立方法

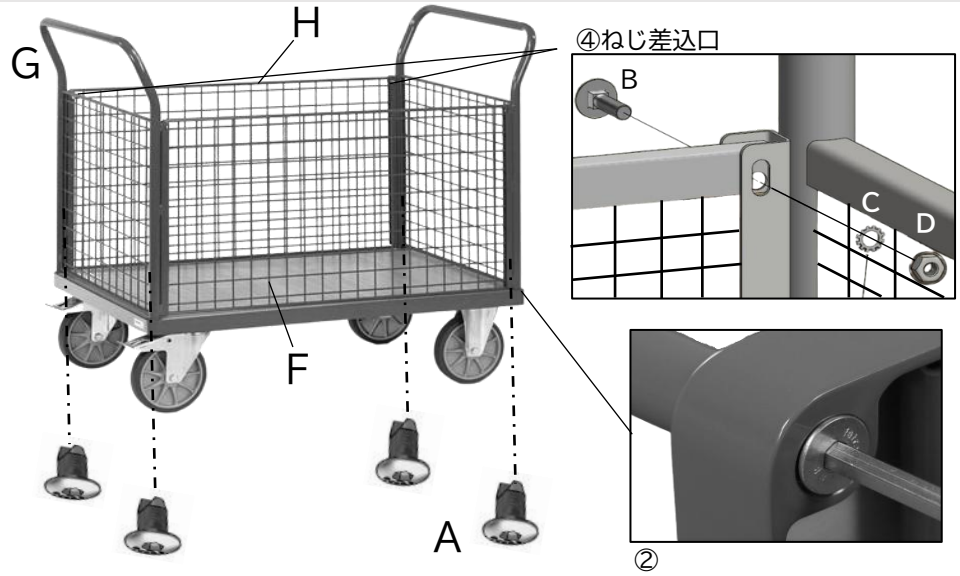

No.	名称	数量
A	ねじ(大)	4
B	ねじ(小)	2
C	ワッシャー	2
D	ナット	2
E	六角棒レンチ	1
F	荷台(車輪付き)	1
G	手押しパネル	2
H	網	2

① 荷台(F)のパイプ受けに、手押しパネル(G)を差し込みます。
② 手押しパネルの下からビス(A)を付属の六角棒レンチ(E)で固定します。（上図②）左右両方とも行う。
③ 網を手押しパネル(G)の溝にはめる。
④ ねじ差込口にねじ(B)を外側から差し込み、内側からはワッシャー(C),ナット(D)の順番で
片側のみ２か所留めし、手押しパネルと網を固定します。（上図④）
※両サイド網(H)は取り外しできます。

■仕様

品番	耐荷重(kg)	荷台サイズ(mm)	押手高さ(mm)	床高さ(mm)	車輪径×幅(mm)	重量(kg)
EA520BE-41	500	850×450	948	228	160×40	35
EA520BE-42	600	1000×550	990	270	200×40	40
EA520BE-43	600	1200×750	990	270	200×40	53

・車輪…固定車×2、自在車(ブレーキ付)×2
・材質…本体：スチール(粉体塗装)、荷台：木製、車輪：TPE

株式会社エスコ
〒550-0012 大阪府大阪市西区立売堀3-8-14
TEL(06)6532-6226　FAX(06)6541-0929

EA520BE-41、-42、-43　25.Jan. Ver.1.2