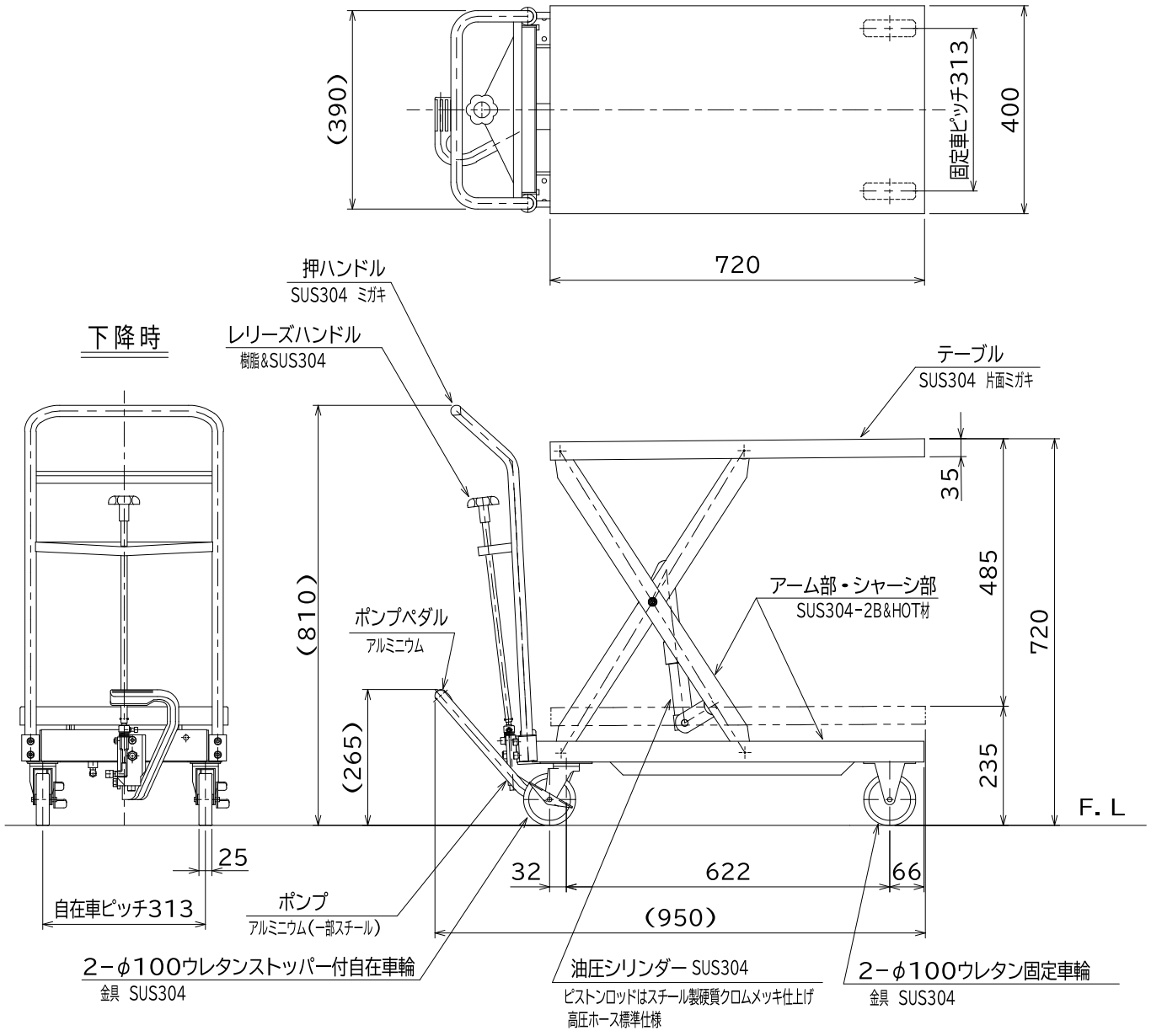

仕様		
型式	GLH-150SUS	
均等荷重	150	kg
テーブル寸法	720L×400W	mm
テーブル高サ	235~720	mm
ストローク	485	mm
全長	950	mm
全幅	400	mm
全高	810	mm
リフト方式	足踏油圧式	
ポンプ回数	約 22	回
自重	約 30	kg

※急降下防止バルブ(スチール製メッキ仕上げ)付

品名	ゴールドリフター	
型式	GLH-150SUS	
図面番号		
平成31年 1月 1日		B-4
検図	作図	尺度
		1/10
東正車輌株式会社		