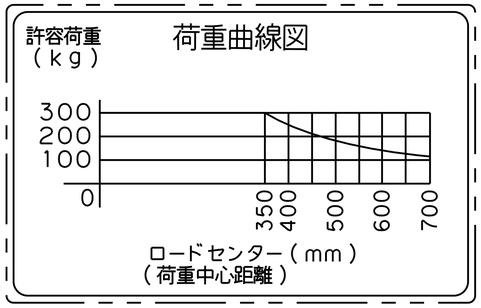

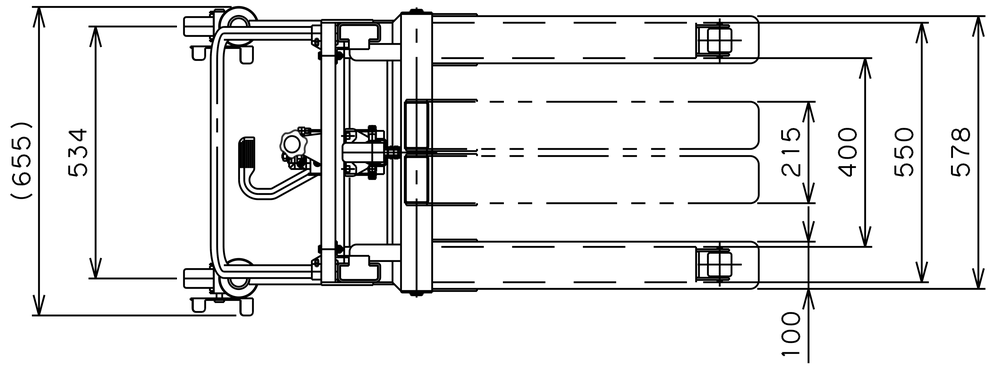

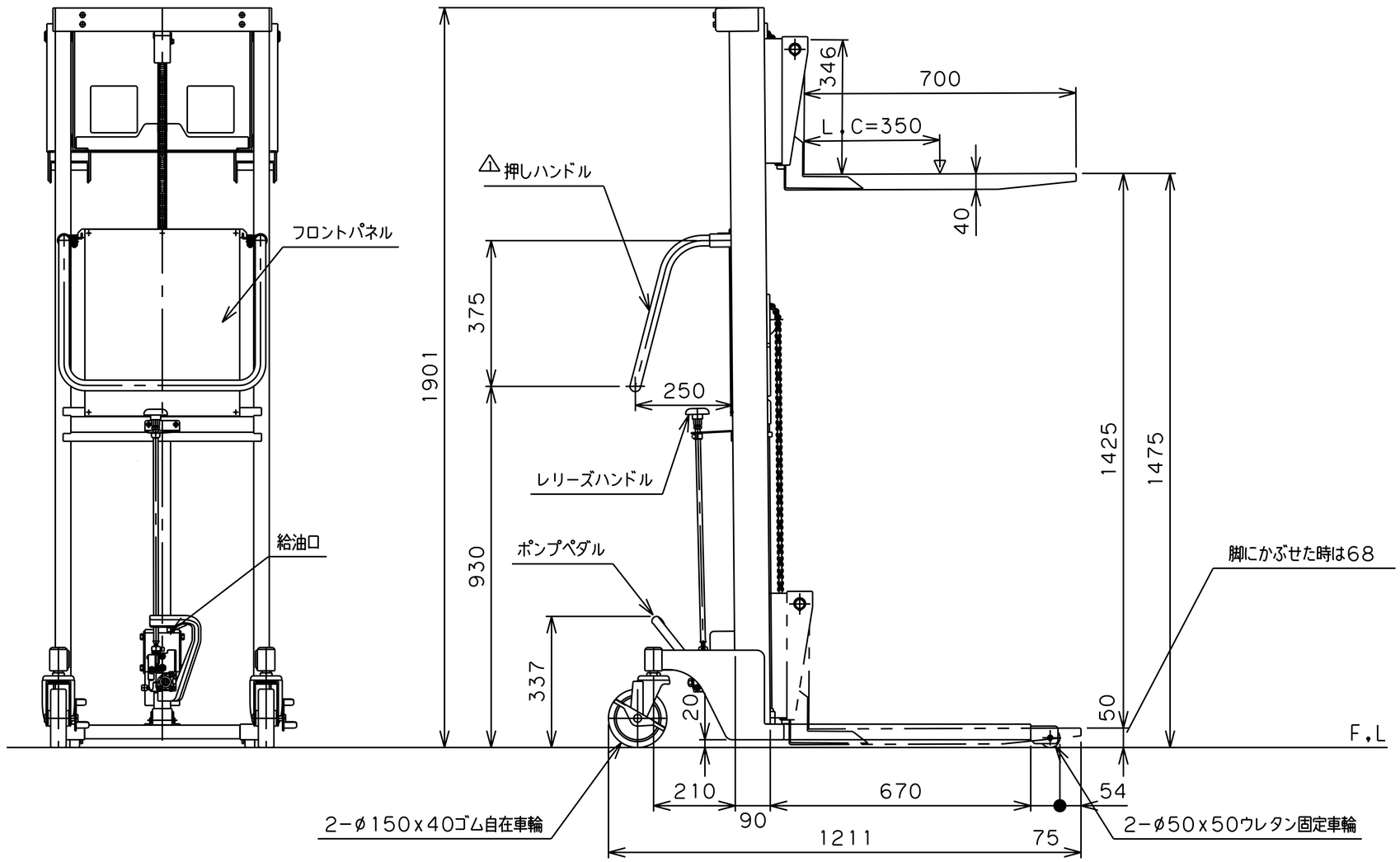

仕　　様

型　式	GLF−H300−15−5H
許容荷重	300 kg
荷重中心距離（L，C）	350 mm
フォーク最低高サ	50 mm
〃　（脚ニカブセタ時）	68 mm
フォーク最高高サ	1475 mm
フォークストローク	1425 mm
フォーク長サ	700 mm
フォークスライド外幅	215~578 mm
脚ノ内幅	400 mm
脚ノ全外幅	550 mm
脚ノ全高サ	60 mm
外形寸法	655W×1211L×1901H mm
リフト方式	足踏油圧式
ポンプ回数	約 76 回
早送リ時ノポンプ回数	約 27 回
（許容荷重ノ約20%マデガ自動的ニ早送リニナリマス。）	
塗装色	標準色
自　重	116 kg

品　名	ゴールドリフター　低床タイプ	
型　式	GLF−H300−15−5H	
図面番号		
平成30年11月7日		B−4
検　図	作　図	尺　度
		1/15
東正車輌株式会社		

△1 メッキ→塗装 2023.1.1