ライトモーターレンチ　EA530ZJ-1

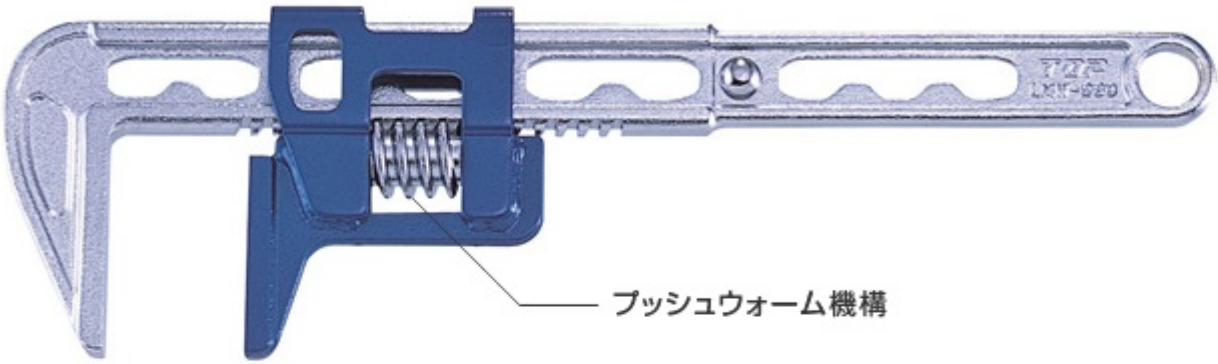

特長

- プッシュウォーム機構で、ガタが殆どありません
- プッシュウォーム機構で、素早い口幅調整が出来ます
- 薄型設計・30%の軽量化を実現（当社同等品比較）
- 口長さを従来品より10㎜プラス、大径継手等を確実に廻せます
- 本体・スライド部共に鍛造品で、熱処理もしてありますので強度は従来品と変わりません

用途

- 水道用樹脂管継手等の脱着に最適です
- 銅・真鍮・プラスチック等の軟質ナットに締付に適しています
- 各種水栓機器類の脱着にご使用ください

注意

- ボルト・ナット等の二面幅に合わせてご使用ください
- パイプ等を継ぎ足して使用しないでください
- ハンマー代わりに使用しないでください
- 工具の使用目的以外に使用しないでください

仕様

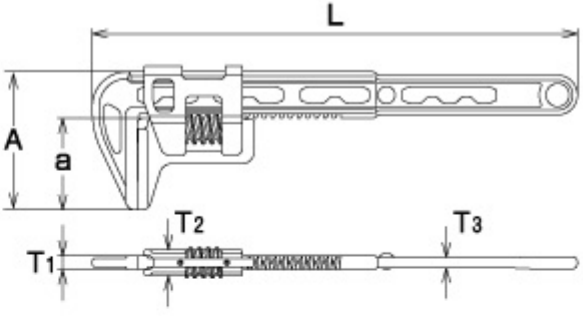

製品番号	JANコード		使用範囲(mm)	全長L(mm)	重量(g)
LMW-280	370600		0～70	280	440

製品番号	頭部外径A (mm)	口の深さa (mm)	頭部厚さ (mm)		ハンドル厚さT3 (mm)	保証トルク (N·m)	台紙寸法 (mm)	材質
			先端部T1	根本部T2			高さ×幅	
LMW-280	82	54	8	15	7	147	335×95	S55C

※JANコードは、メーカーコード(4975180)を省き下6ケタを記載してあります。

製品番号 LMW-280

各種アイコンについて

パテント所有

パテント申請中

ステンレス製

手動

絶縁

シャンク圧入

電動ドリル

インパクトドリル

インパクトレンチ

深穴ソケット

3枚合わせ

軽量設計

12角サーフェイス

6角サーフェイス

選べるパッケージ

ガタ無しウォーム

6角シャンク