EA584A－12
（エキストラクターセット）

○ ダメージを受けたネジヘッド抜き取り工具
○ 工具鋼製
○ 電動ドリルと併用します。
　電動ドリルは左回転（反時計方向）
　のみで使用してください。
○ 適応サイズ

ドリルナンバー	適応ネジサイズ
NO.1	#6－#8
NO.2	#8－#10
NO.3	#10－#14

○ 使用回転数　約30～70rpm
○ 先端拡大

○ 全長　51mm
○ サイズ

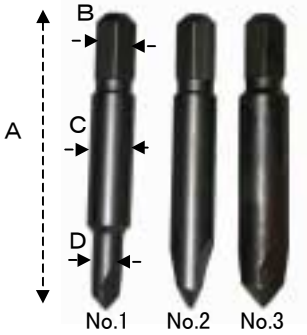

ドリルナンバー	A	B	C	D
NO.1	51	6.3	7	4.8
NO.2	51	6.3	7	―
NO.3	51	6.3	8	―
			（単位mm）	

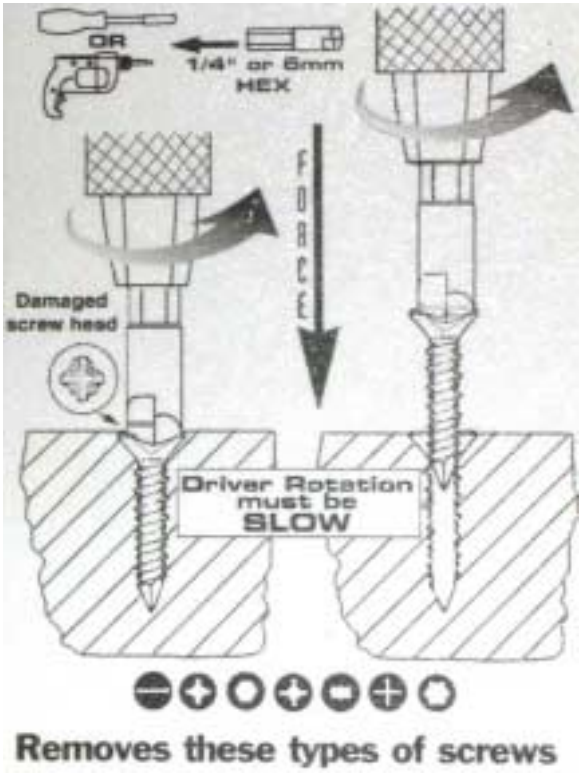

（使用例）

○ エキストラクターキット
○ 工具鋼製

○ 電動ドリルと併用してください。
電動ドリルは左回転（反時計方向）のみで使用してください。

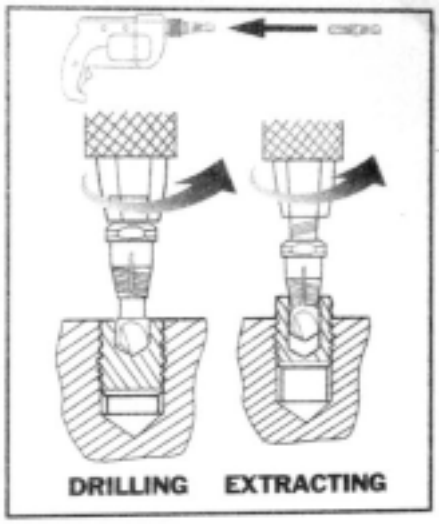

DRILL-OUT® – Power Extractor

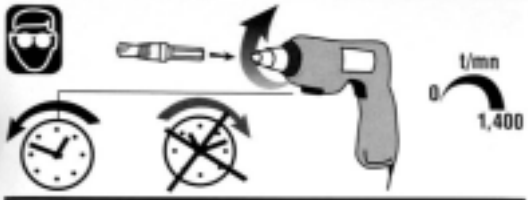

Ø mm	RPM (t / mn)
M6 1/4" M7	700-800
5/16" M8 M9	650-750
3/8" M10 M11	600-700
M12 1/2" M13	475-575

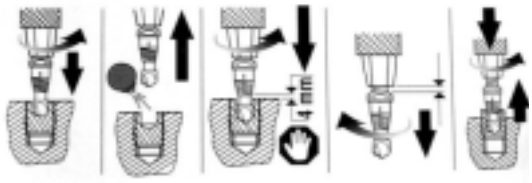

Ø mm	RPM (t / mn)
M6 1/4" M7	350
5/16" M8 M9	470
3/8" M10 M11	840
M12 1/2" M13	1400

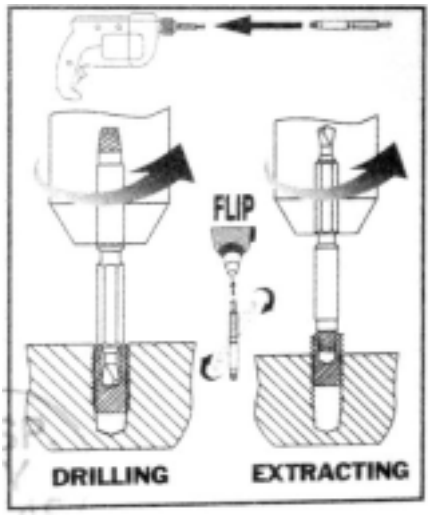

DRILL-OUT® – Micro Power Extractor

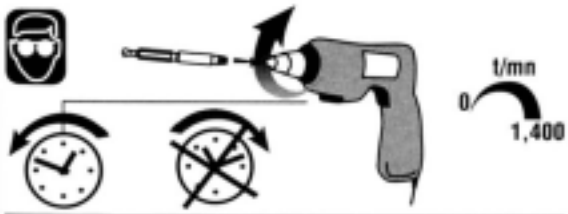

Ø mm	RPM (t / mn)
M3 #5, #6	75-100
M4 #8	75-100
M5 #10, #12	75-100
M6 1/4" M7	75-100

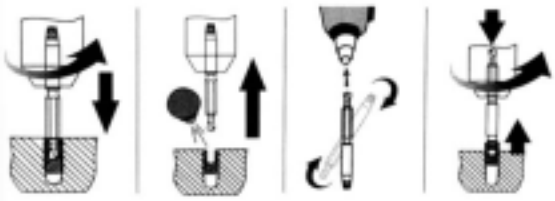

Ø mm	RPM (t / mn)
M3 #5, #6	50
M4 #8	50
M5 #10, #12	50
M6 1/4" M7	50

	A	B	C	D	E
M8	32	3.7	7	6.4	4.8
M10	37.5	4.8	8	8	6
M12	42.5	6	11	11	8

（単位mm）

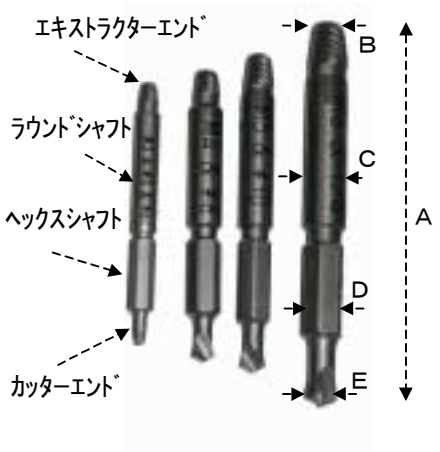

	A	B	C	D	E
M3	29	1.6	2.5	2.4	1.6
M4	32	2	3.4	3.2	2
M5	35	2.4	3.4	3.2	2.4
M6	42	3.2	4.3	4	3.2

（単位mm）