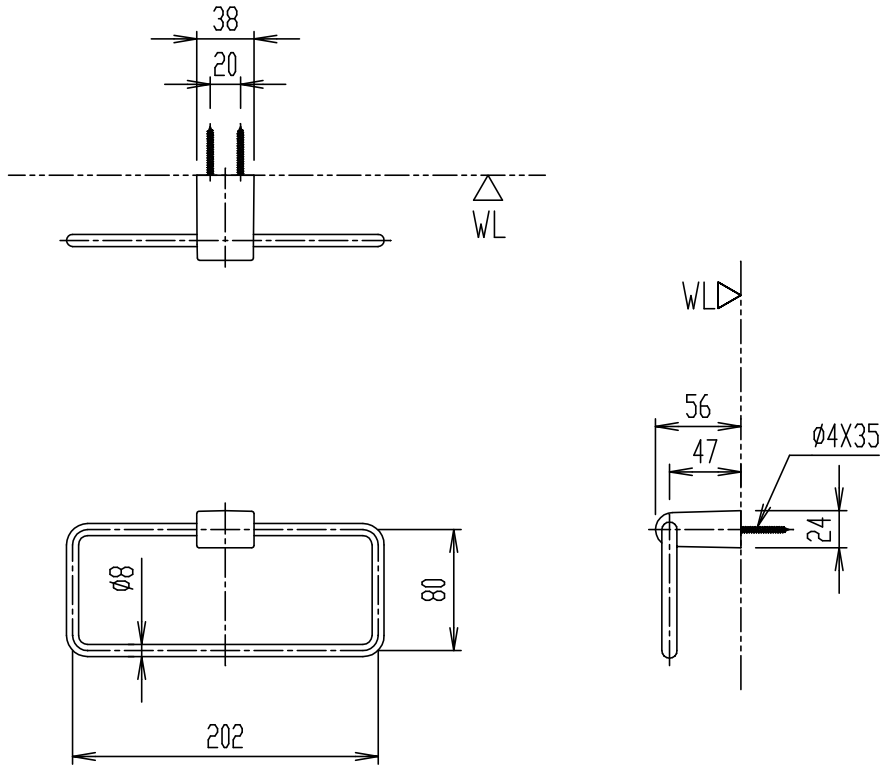

KF-AA70C

タオルリング

器具明細

品番	品名	数
KF-AA70C	タオルリング	1

＊ 補強木ねじ込み深さ20mm以上。

縮尺	製図	宮本	検図	山本	備考	
1:5	図番	XA-KF70-0008A				
日付						
2013.12.09	株式会社 LIXIL					