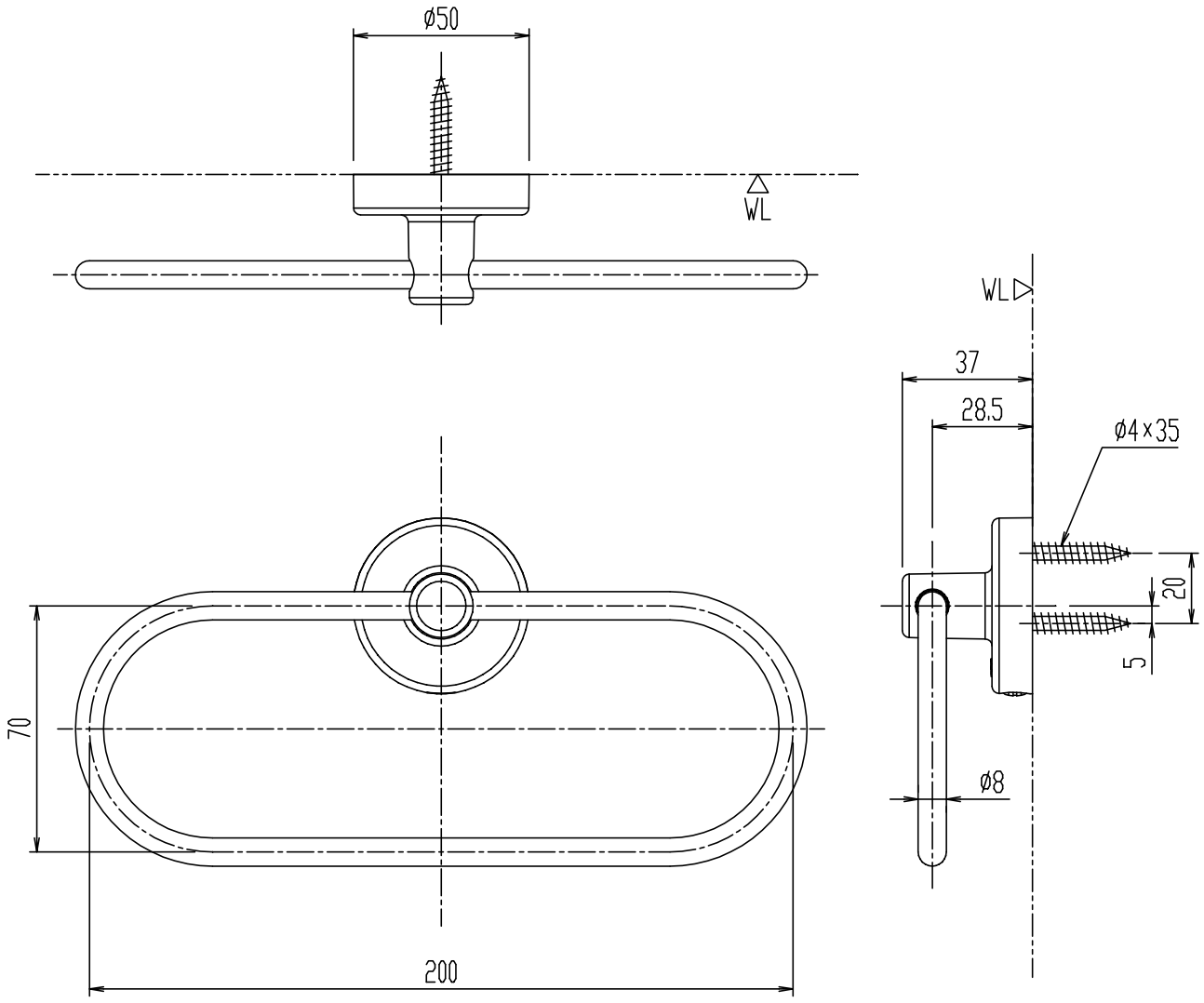

KF-91A

タオルリング

器具明細

品　番	品　名	数
KF-91A	タオルリング	1

＊ 補強木ねじ込み深さ20mm以上。

縮　尺	製図	内山	検図	磯崎	備考	
1:2	図番	XA-KF91-0002D				
日　付						
2017.09.02	株式会社 LIXIL					