EA651B
［ドライバー・ビット用］
マグネットキャッチ

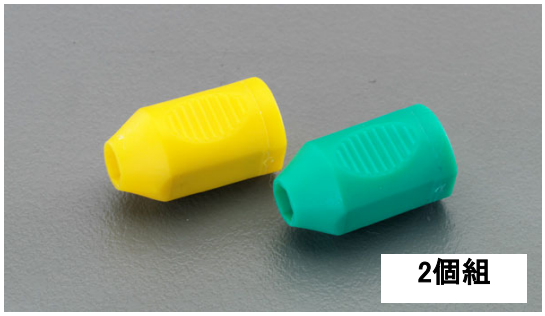

●対応サイズ…
六角シャンク：1/4″
丸軸：最大1/4″（手回しドライバー用）
※電動用の丸軸ビットにはご使用できません。
●全長…27mm
●重量…8g(1個当り)
●電子精密機器などには近づけないで下さい。
磁力が悪影響を及ぼす場合があります。
●商品の脱着は電動工具の電源スイッチを
切ってから行って下さい。

●本体色…
黄・緑・赤・白
（色指定は出来ません）

寸法

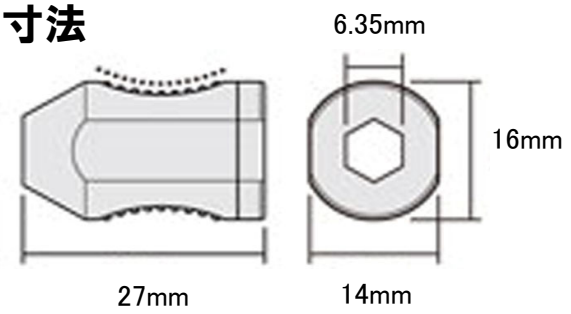

商品内部の強力マグネットで
ネジを落とさずしっかりキャッチ。
電動ビット・ドライバー軸のマグネット力が
大幅にアップします。

側面2箇所に脱着を容易にする滑り止めの溝付。

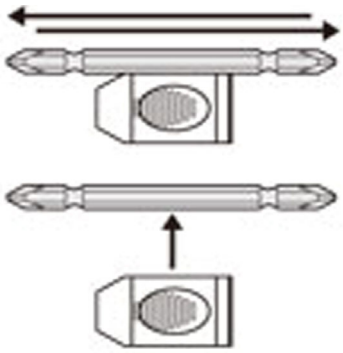

脱磁作用
製品の平らな面にビットを数回こすり付けてから垂直に離して下さい。
※完全に磁力を抜く事は出来ません。
磁力を弱める際にご使用下さい。

商品特長