手用黄油枪
使用说明书

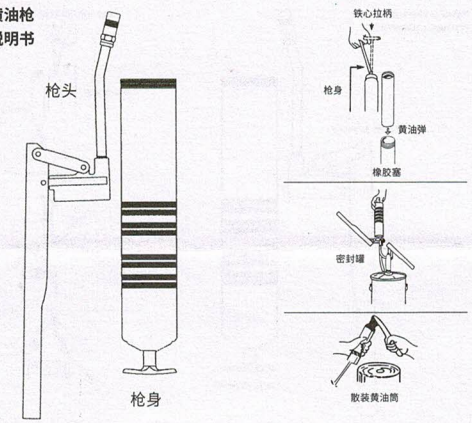

加装桶装黄油
1) 旋开油枪头与枪筒分开。
2) 将油枪后部从动把手，完全拉至枪筒底部，然后向边侧倾斜拉入油枪管底部的锁定装置。
3) 把桶装黄油盖旋下，将桶装黄油完全放入枪筒内，撕开筒装黄油另一端封口。
4) 拧上枪头但不要太紧。按住枪筒尾部的锁定片将从动把手直著推入枪筒内。
5) 空载状态下将从动把手拉至底部再推回原位，这样反复几次，直到压出黄油为止。
6) 旋紧枪筒，推动从动把手进入筒内

★ 务必保证黄油筒的底部插入到黄油筒内，且黄油筒边缘没有损伤或挤压。否则黄油筒橡胶塞无法插入黄油筒内，黄油无法挤出。如果这种情况发生，请纠正上述错误，只有以上事情都纠正，黄油枪才能打开黄油。
★ 切记不要再次使用已经使用过的空油桶。
★ 在油枪中适当加入一些黄油或其它润滑油将有助于黄油枪的使用和润滑。

加装密封罐黄油
1) 将黄油枪上的注油嘴与泵的接头连接，并轻轻旋转。
2) 抓紧黄油枪，操作泵的手柄，当黄油注入时， 油枪从动把手会自动向后移，到不能再移动时表明油已注满。
3) 油注满后，轻轻脱开油泵接头，按住枪筒尾部的锁定片将从动把手推入枪筒内。

注意: 当加油前，切记将用过的黄油筒取出。

加装散装黄油
1) 旋开油枪头与枪筒分开。
2) 将油枪头一头浸入黄油筒，一手紧抓黄油枪，一手从后拉从动杆，确保油枪开口始终浸在油里面，避免空气进入。
3) 装上油枪头，按住枪筒尾部的锁定片将从动把手推入枪筒内。

出现问题的情况
问题: 黄油枪操作正常油口并无黄油排出
原因: 黄油枪内含有空气，形成空打现象，导致黄油无法排出。
解决方法:
1) 将从动把手向后拉至枪筒尾部的适当位置,一手按住枪头上的排气孔,一手按下枪管尾部的锁定片将铁心拉柄推入枪身内。
2) 或将从动把手向后拉至枪筒尾部的适当位置,将枪头和枪筒拧松,按下枪筒尾部的锁定片将铁心拉柄推入枪身内。
3) 试打几次黄油枪，如果还打不出黄油,再反复做以上动作2-3次,直到目视黄油正常排出。
4) 锁紧枪头及枪筒。

此种现象在散装黄油使用时较普遍发生

问题: 黄油枪出油口之配件锁合处有漏油现象
原因: 配件未适度锁紧
解决方法:
1) 黄油枪出油口之牙纹为斜度牙，为优良之特殊防漏设计，其旋入为越深入锁合越能发挥防漏功能。
2)以工具适度锁紧配件，勿仅以手力锁合，将可发挥优良之防漏功能。

Operation Instruction for SATA Manual Grease Gun

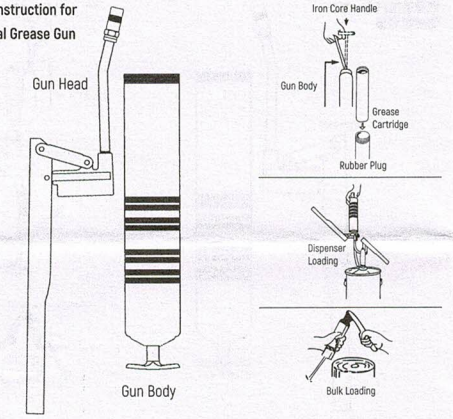

Loading cartridged grease
1) Unscrew the head to separate it from the cylinder.
2) Pull the rear driven handle of the grease gun completely to the bottom of the cylinder, and then tilt it sidewards into the locking device at the bottom of the barrel.
3) Unscrew the cover of the grease cylinder and put the cylinder safely into the cylinder. Then tear off the "pull-off" closure at the other end of the grease cylinder.
4) Screw the head on but not too tight. Press and hold the lock plate at the end of the cylinder and push the driven handle straightly into the cylinder.
5) Pull the driven handle to the bottom and push it back under no-load condition. Repeat this action for several times until the grease is squeezed out.
6) Screw the cylinder and push the driven handle into the cylinder.

★ Make sure that the bottom of the grease cylinder is inserted into the gun cylinder with its edges not damaged or squeezed. Otherwise, the rubber plug of the grease cylinder cannot be inserted into the grease cylinder, and the grease cannot be squeezed out. In such case, please correct the all errors above so as to squeeze out the grease.
Do not reuse the grease cartridge.
★ Adding proper amount of grease or other lubricating oil to the grease gun will help to use and lubricate the grease gun.

Loading grease in seal pot
1) Connect the grease nipple on the grease gun to the fitting of the pump and gently rotate.
2) Hold the grease gun securely and operate the handle of the pump. When the grease is being injected, the driven handle of the grease gun will automatically move backwards. When it stops moving, it indicates that the grease gun is full of grease.
3) After the grease gun is full, disconnect the pump fitting, press and hold the lock plate at the end of the cylinder, and push the driven handle into the cylinder.

Note: Do not remove the used grease cylinder before reloading.

Loading grease in seal pot
1) Unscrew the head to separate it from the cylinder.
2) Dip the head into the grease cylinder, hold the grease gun with one hand, and pull the driven rod from the back with the other hand. Ensure that the opening of the grease gun is always immersed in the grease to keep air out.
3) Install the head, press and hold the lock plate at the end of the cylinder, and push the dr iven handle into the cylinder.

Troubleshooting
Fault: The grease gun operates normally but no grease is squeezed.
Causes: There is air inside the grease gun, resulting in a phenomenon called blank operation which prevents the grease from being squeezed out.
Solutions:
1) Pull the driven handle backwards to an appropriate position at the rear of the cylinder, hold the air bleeder on the head with one hand, and press the lock plate at the end of the cylinder with the other hand to push the iron core handle into the gun body.
2) Or pull the driven handle backwards to an appropriate position at the rear of the cylinder, unscrew the head from the cylinder, and press the lock plate at the end of the cylinder to push the iron core handle into the gun body.
3) Try to operate the grease gun for several times. If the grease is still not squeezed out, repeat the operations above for twice to 3 times, until the grease can be squeezed out normally.
4) Tightly screw the head together with the cylinder.

This phenomenon is common for bulk grease.

Fault: Leakage occurred at the accessory screwing position at the outlet of the grease gun.
Cause: The accessory is not properly screwed.
Solutions:
1) The thread at the grease gun outlet is tapered thread, which is specially designed for excellent resistance to leakage. The deeper it is screwed in, the better the leak-proof function.
2) Screw the accessory properly with the tools above but do not screw it with hands to guarantee the excellent leak-proof function.

Bedienungsanleitung für Handfettpresse

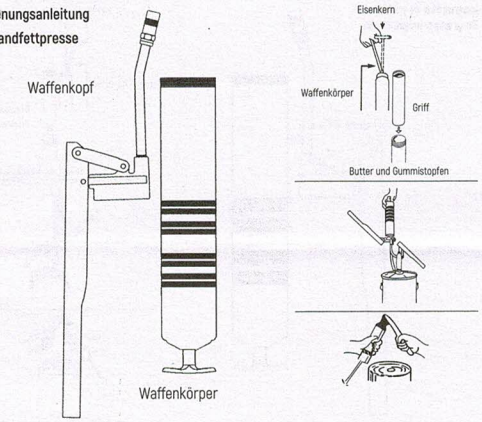

Butter hinzufügen
1) Schrauben Sie den Kopf der Ölpistole ab und trennen Sie ihn vom Lauf.
2) Ziehen Sie den angetriebenen Griff an der Rückseite der Ölpistole vollständig bis zum Boden des Laufs und ziehen Sie dann die Verriegelung am Boden des Laufs schräg zur Seite.
3) Schrauben Sie den Deckel der Fassbutter ab, geben Sie die Fassbutter vollständig in den Waffenlauf ein und öffnen Sie das andere Ende des Fasses, um die Butter zu verschließen.
4) Schrauben Sie den Pistolenkopf an, aber seien Sie nicht zu fest. Drücken un halten Sie die Verriegelungslasche am Ende des Laufs, um den angetriebenen Griff gerade in den Lauf zu drücken.
5) Ziehen Sie den Antriebshebel im Leerlauf nach unten und drücken Sie ihn wieder in die Ausgangsposition zurück. Dies wird mehrmals wiederholt, bis die Butter ausgepresst ist.
6) Ziehen Sie den Pistolenlauf fest und drücken Sie den angetriebenen Griff in den Lauf
★ Stellen Sie sicher, dass der Boden des Butterzylinders in den Butterzylinder eingesetzt ist und der Rand des Butterzylinders nicht beschädigt oder gequetscht ist. Andernfalls kann der Gummistopfen des Butterzylinders nicht in den Butterzylinder eingeführt werden und die Butter kann nicht ausgepresst werden. In diesem Fall korrigieren Sie bitte die obigen Fehler. Nur wenn alle oben genannten Dinge korrigiert sind, kann die Fettpresse die Butter öffnen.
★ Denken Sie daran, gebrauchte leere Ölfässer nicht wiederzuverwenden.
★ Wenn Sie der Fettpresse etwas Butter oder anderes Schmieröl hinzufügen, hilft dies, die Fettpresse zu verwenden und zu schmieren Kerngriff

Fügen Sie versiegelte Dosen Butter hinzu
1) Die Fettdüse der Fettpistole an den Pumpenanschluss anschließen und leicht drehen.
2) Fassen Sie die Fettpresse und betätigen Sie den Griff der Pumpe. Wenn das Fett eingespritzt wird, bewegt sich der angetriebene Griff der Ölpistole automatisch nach hinten und zeigt an, dass das Öl oll ist, wenn es sich nicht mehr bewegen kann.
3) Nachdem das Öl eingefüllt ist, trennen Sie vorsichtig den Stecker der Ölpumpe und drücken Sie den Feststellhebel in den Zylinder, indem Sie die Verriegelungslasche am Ende des Zylinders drücken und halten.

Hinweis: Denken Sie daran,die gebrauchte Butterflasche vor dem Tanken herauszunehmen.

Fügen Sie Masse Butter hinzu
1) Schrauben Sie den Kopf der Ölpistole ab und trennen Sie ihn vom Lauf.
2) Tauchen Sie den Kopf der Ölpistole in die Buttertrommel, halten Sie die Fettpistole fest in einer Hand und ziehen Sie die angetriebene Stange in der anderen Hand von hinten, um sicherzustellen, dass die Öffnung der Ölpistole immer in das Öl eingetaucht wird Luft vom Eintritt.
3) Installieren Sie den Kopf der Ölpistole, drücken und halten Sie das Verriegelungsstück an der Rückseite des Pistolenlaufs, um den angetriebenen Griff in den Pistolenlauf zu drücken.

Im Falle eines Problems
Problem: Es wird keine Butter aus der normalen Öloffnung der Fettpresse abgegeben
Grund: Die Fettpresse enthält Luft und bildet ein Phänomen des Leerschlagens, wodurch die Butter nicht abgelassen wird.
Lösung:
1) Ziehen Sie den angetriebenen Griff wieder in die richtige Position an der Rückseite des Pistolenlaufs, drücken und halten Sie mit einer Hand die Entlüftungsöffnung am Pistolenkopf und drücken Sie das Verriegelungsstück an der Rückseite des Pistolenlaufs mit der anderen Hand, um den Kern zu drücken Griff in den Pistolenkörper.
2) Oder ziehen Sie den angetriebenen Griff zurück in die richtige Position an der Rückseite des Pistolenlaufs, lösen Sie den Pistolenkopf und den Pistolenlauf, drücken Sie das Verriegelungsstück an der Rückseite des Pistolenlaufs, um den Kerngriff in den Pistolenkörper zu drücken.
3) Versuchen Sie, die Fettpresse mehrmals zu schlagen. Wenn Sie die Butter nicht schlagen können, führen Sie die oben genannten Aktionen 2 bis 3 Mal wiederholt durch, bis die Butter normal entladen ist.
4) Verschließen Sie den Waffenkopf und den Lauf.
Dieses Phänomen tritt häufiger auf, wenn Butter in großen Mengen verwendet wird
Frage: An der Verriegelung des Ölauslasses der Fettpresse tritt Öl aus
Grund: Zubehör ist nicht richtig verriegelt

Lösung:
1) Das Zahnmuster des Ölaustritts der Fettpresse ist ein geneigter Zahn, der eine hervorragende, auslaufsichere Konstruktion darstellt. Je tiefer er eingeschraubt wird, desto mehr kann er eine auslaufsichere Funktion erfüllen.
2) Die oben genannten Werkzeuge, mäßig verriegelndes Zubehör, können nicht nur von Hand verriegelt werden, sondern können eine gute Anti-Leckage-Funktion spielen.

Руководство по эксплуатации ручного смазочного шприца SATA

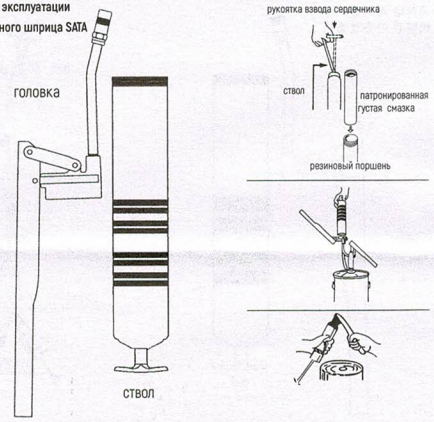

Заправка патронированной густой смазкой
1) Отвинтить головку от ствола.
2) Протянув заднюю ведомую рукоятку до дна ствола, втянуть стопорное устройство в нижней части ствола путем склонения к боковой стороне.
3) Отвинтить крышку патрона со смазкой, вставить патрон со смазкой в ствол шприца, оторвать уплотнение в другой стороне патронированной смазки.
4) Навинтить головку без затяжки. Удерживая стопорную пластинку в хвостовой части ствола, вертикально вставить ведомую рукоятку в ствол шприца.
5) В холостом режиме протягивать ведомую рукоятку до дна с последующим возвращением в прежнее место, несколько раз повторять эту операцию до тех пор, пока не шприцуешь густую смазку.
6) Завинтить ствол до упора, вставить ведомую рукоятку в ствол.
★ Необходимо обеспечить вставку нижней части патронированной смазки в шприц без повреждения края или без выдавливания. в противном случае резиновый поршень не может войти в патронированную смазку без шприцевки. в таком случае следует исправить вышеуказанные ошибки, только после исправления ошибок можно шприцевать смазку
★ Строго запрещено использовать отработанный патрон.
Adding proper amount of grease or other lubricating oil to the grease gun will help to use and lubricate the grease gun.

Заправка густой смазкой из уплотнительной емкости
1) Подключить заливной штуцер шприца к насосу, потихоньку прокручивать.
2) Удерживая шприц, закачивать смазку с помощью насоса. При закачке смазки ведомая рукоятка автоматически двигается назад. Когда рукоятка больше не двигается, на этом закончить заправку смазкой.
3) После заправки смазкой потихоньку отвинчивать штуцер насоса. Удерживая стопорную пластинку в хвостовой части ствола, вставить ведомую рукоятку в ствол.

Внимание! Перед заправкой ни в коем случае на забывать извлечь отработанный патрон.

Заправка насыпной густой смазкой
1) Отвинтить головку от ствола.
2) Погрузить ствол шприца в смазке, одной рукой удерживая шприц, другой рукой протянуть ведомую рукоятку назад, чтобы обеспечить постоянное погружение ствола в смазке, предотвратить впуск воздуха.
3) Навинтить головку в ствол. Удерживая стопорную пластинку в хвостовой части ствола, вставить ведомую рукоятку в ствол.

Возможные неисправности
Неисправность: в нормальном режиме не можно шприцевать смазку
Причина: из-за наличия воздуха в шприце возникает пустое шприцевание, поэтому не можно - шприцевать смазку.

Метод устранения:
1) Протянуть ведомую рукоятку назад до подходящей позиции в хвостовой части ствола. Одной рукой придерживая выходное отверстие в головке ствола, другой рукой нажать стопорную пластинку в хвостовой части ствола, чтобы вставить рукоятку взвода сердечника в ствол.
2) Или протянуть ведомую рукоятку назад до подходящей позиции в хвостовой части ствола, чуть-чуть отвинтить головку ствола, нажать стопорную пластинку в хвостовой части ствола, чтобы вставить рукоятку взвода сердечника в ствол.
3) Несколько раз попробовать шприц, если все еще не можно шприцевать смазку, то повторять вышеуказанную операцию 2-3 раз до тех пор, пока не шприцуешь смазку .
4) Навинтить головку в ствол до упора.
Это явление часто происходит в случае использования насыпной густой смазки.
Неисправность: Утечка смазки из стопорного места детали отверстия подачи смазки.
Причина: не застопорили деталь надлежащим образом

Метод устранения:
1) Зубная форма отверстия подачи смазки шприца наклонные зубы, которые представляют собой доброкачественное конструирование против утечки масла. При этом чем глубже застопорить, тем лучше выполнить функцию против утечки масла.
2) С помощью вышеуказанного средства застопорить деталь надлежащим образом, при этом запрещено застопорить деталь рукой, таким образом, можно хорошо выполнить функцию против утечки масла.

SATA® 97202, 97203, 97204,97206 KR

세이다 패터용 버터건 사용설명서

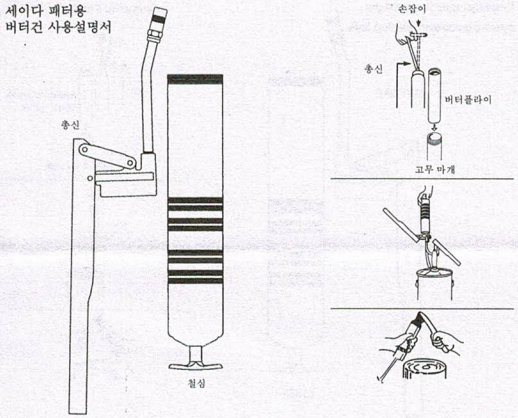

통을 넣어 버터를 담는다.

1) 기름총머리를돌려서총통과분리한다.
2) 오일총뒷부분을움직이는손잡이에서완전히총통바닥까지당긴다음,오일총관의밑부분을옆으로기울여당겨넣는잠금장치.
3) 통의버터덮개를아래로돌려통의버터를총통에완전히넣고통의버터다른쪽끝의봉인을떼어낸다.
4) 건노즐을장착하지만꽉조이지말아야한다. 총검끝부분의잠금필름을눌러손잡이에서곧바로총신안으로밀어넣는다.
5) 빈상태로움직이는손잡이를바닥까지당긴다음제자리로다시밀어넣어버터가눌릴때까지몇번을반복한다.
6) 총통을돌려서,움직이는손잡이에서통안으로들어가도록추진한다

- 반드시버터통의밑부분이버터통안에삽입되고,버터통의가장자리가손상되거나압착되지않도록하십시오.그렇지않으면버터통고무마개가버터통안에삽입되지않아버터가짜낼수없다.만약이런상황이라면위의오류를바로잡고위의일이모두바로잡혀야버터총이버터를열수있다.
- 이미사용한빈드럼통을재사용하지않도록명심하신다
- 기름총에약간의버터나다른윤활유를적당히넣으면버터총의사용과윤활에도움이될것이다.

철심장

밀폐 탱크 버터를 첨가한다.

1) 버터 건에 있는 주유구를 펌프의 조인트에 연결하고 가볍게 돌린다.
2) 버터총을 꽉 잡고 펌프의 손잡이를 조작하면, 버터가 사람을 주입할 때 기름총이 자동적으로 움직임 손잡이에서 뒤로 이동하여 더 이상 움직일 수 없을 때 기름이 가득 찬 것을 표시한다.
3) 오일이 가득 차면 오일 펌프 조인트를 가볍게 탈거하고 총통 끝의 잠금 시트를 눌러 동 손잡이에서 총통 안으로 밀어 넣는다.

주의: 주유하기 전에 사용한 버터통을 꺼내는 것을 절기한다.

벌크버터를첨가한다.

1) 기름 총머리를 돌려서 총통과 분리한다.
2) 기름총의첫머리를버터통에담그고한손으로버터총을꽉잡고한손으로는레버를뒤로당겨기름총의입구가항상기름속에잠기도록하여공기가들어가지않도록합니다.
3) 기름칠한총머리를장착하고총의끝부분에있는잠금시트를눌러동손잡이에서총신안으로밀어넣는다.

문제가생긴경우

질문: 버터 건은 정상적인 오일 배출구를 조작하며 버터 없이 배출됨
원인: 버터총 안에 공기가 들어있어 빈타현상을 일으켜 버터가 배출되지 않는다.
해결 방법:

1. 동손잡이를뒤로당겨총신끝의적절한위치로올리고한손으로총머리의배기구를누른다음한손으로총관끝의잠금시트를눌러철심손잡이를 총신 안으로 밀어 넣는다.
2. 또는동손잡이를뒤로당겨총신끝의적절한위치로올리고,총머리와총검끝부분의잠금시트를눌러철심손잡이를총신안으로밀어넣는다.
3. 버터총을여러번시험해보고버터가 나오지않으면버터가제대로배출되는것을볼때까지 2-3회이상반복한다.
4. 총머리와 총 통을 단단히 잠그다.

이런 현상은 벌크 버터를 사용할 때 비교적 보편적으로 발생한다.

문제: 버터 건에서 오일 배출구의 부품 잠금 지점에 오일 누출이 있다.
원인: 부품이 적절하게 잠기지 않음
해결 방법
1. 버터총은 유구의 이가 비스듬한 이로 나와 우수한 특수 누출 방지를 위해 설계되었으며, 깊이 잠글수록 누출 방지 기능을 발휘하도록 선회되어 있다.
2. 위의 공구는 부품을 적절히 잠그므로 손 힘만으로 잠그지 않고 우수한 누출 방지 기능을 발휘한다.

SATA® 97202, 97203, 97204,97206 PT

instruções de pistola de graxa manual Shida

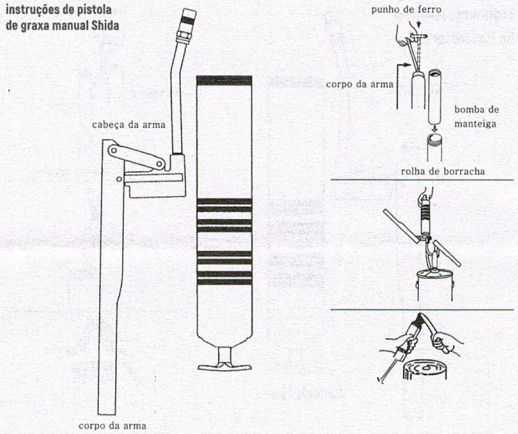

Adicionando manteiga barril
1) Desaperte a cabeça da pistola e separe-a do cano.
2) Puxe a alça traseira da pistola de óleo completamente para o fundo do cano e, em seguida, puxe-a para o lado para puxar o dispositivo de bloqueio na parte inferior do cano.
3) Desparafuse o balde de manteiga e coloque o barril de manteiga completamente no barril e rasgue o tubo para selar a outra extremidade da manteiga.
4) Aperte a ponta, mas não muito apertado. Pressione a aba de bloqueio no final do cano e empurre a alça em linha reta no cano.
5) No estado sem carga, o escravo será puxado para o fundo e empurrado de volta para a posição original, para que seja repetido várias vezes até que a manteiga seja pressionada.
6) Aperte o cano e empurre a alavanca acionada no cano

★ Verifique se a parte inferior do tubo de graxa está inserida no tubo de graxa e se as bordas do tubo de graxa não estão danificadas ou comprimidas. Caso contrário, o tampão de borracha da manteiga não pode ser inserido no tubo de manteiga, e a manteiga não pode ser espremida. Se isso acontecer, por favor, corrija o erro acima, apenas as coisas acima são corrigidas, a pistola de graxa pode abrir a manteiga.
★ Lembre-se de não usar o tambor de óleo vazio que você usou novamente.
A adição correta de manteiga ou outro óleo na pistola de óleo ajudará a pistola de graxa a ser usada e lubrificada.
★ Alça de ferro

Adicione latas seladas de manteiga

1) Conecte a graxeira na pistola de graxa ao encaixe da bomba e gire suavemente.
2) Segure a pistola de lubrificação e opere a alça da bomba Quando a graxa é injetada, a pistola de óleo move-se automaticamente para trás até que pare de se mover, indicando que o óleo está cheio.
3) Depois que o óleo estiver cheio, solte gentilmente o conector da bomba de óleo e pressione a aba de travamento na parte traseira do cano para empurrar a alavanca para dentro do cano.

Nota: Lembre-se de remover o cartucho de graxa usado antes de reabastecer.

Adicione manteiga a granel

1) Desaperte a cabeça da pistola e separe-a do cano.
2) Mergulhe a ponta da pistola no tubo de lubrificação, segure a pistola de lubrificação numa das mãos e puxe a alavanca do seguidor pela parte de trás para garantir que a abertura da pistola de óleo está sempre imersa no óleo para impedir a entrada de ar.
3) Instale a cabeça da pistola de óleo e pressione a peça de bloqueio no final do cano para empurrar a alça para dentro do cano.

Situação problemática

Problema: A pistola de lubrificação funciona normalmente sem drenagem de graxa
Razão: A pistola de lubrificação contém ar, o que cria um fenómeno de funcionamento livre que impede que a manteiga seja descarregada.
solução:

1. Puxe a alça de volta para a posição apropriada na parte traseira do cano, segure o orifício de ventilação na cabeça da arma com uma mão e pressione a peça de bloqueio no final do cano para empurrar a alça de ferro para dentro do corpo da pistola.
2. Ou puxe a alça de volta para a posição apropriada na parte traseira do cano, solte a ponta e o cano e pressione a peça de travamento no final do cano para empurrar a alça do núcleo para dentro do corpo da pistola.
3. Tente algumas pistolas de graxa.Se você não pode bater a manteiga, repita as ações acima 2-3 vezes até que a manteiga visual seja descarregada.
4. Bloqueie a ponta e o barril.

Este fenômeno é mais comum quando usado em manteiga a granel.

Problema: Há vazamento de óleo na fechadura da saída da pistola de graxa.
Causa: o acessório não está corretamente bloqueado
solução:
1) O padrão de dente da saída da pistola de graxa é um dente inclinado, que é um excelente design especial à prova de vazamentos.Quanto mais fundo a trava, a função à prova de vazamento pode ser exercida.
2) As ferramentas acima são adequadas para travar as conexões corretamente.Não use somente trava manual, que fornecerá excelente função à prova de vazamento.

SATA® 97202, 97203, 97204,97206 JP

世達手用バターガン 使用説明書

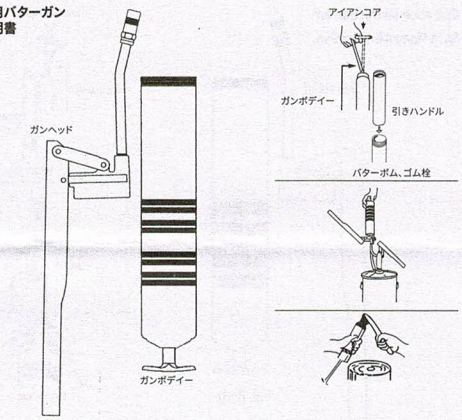

キャニスターバターを加入します

1) オイルガンヘッドを回転して、ガンチューブから離れます。
2) オイルガン後部の従動取っ手を完全にガンチューブ底部まで引き、それからエッジに傾け、オイルガンチューブ底部のロック装置を引き入れます。
3) キャニスターバターカバーを回転して取り外し、キャニスターバターを完全にガンチューブ内に入れ、キャニスターバター別端のシールリングを開けます。
4) ガンヘッドを絞り、取り付けますがきつ過ぎてはいけません。ガンチューブテールのロックピースを押し、従動取っ手を直接にガンチューブに押入れます。
5) アイドリング状態で従動取っ手を底部まで引き、再び元位置まで押し戻し、バターが出すまでこのように何回繰り返します。
6) ガンチューブをしっかり回転し、従動取っ手をチューブ内に押入れます。

★ 必ずバターチューブの底部がバターチューブに挿入し、且つバターチューブエッジが損傷や押付がないことを保証します。でないとバターチューブゴム栓はバターチューブに挿入できません、バターを出すことができません。このような状況が発生したら、上述ミスを是正してください、上述ミスが是正されてからでないと、バターガンはバターを出すことができません。
★ 再度既に使用した空きオイルバケツを使用しないでください。オイルガンにバター或いはその他潤滑油を加入するのはバターガンの使用と潤滑に有利です。アイアンコア、引きハンドル

密封缶バターを加入します

1) バターガンにのオイル加入口とポンプの継手とを接続し、且つ軽く回転します。
2) バターガンをしっかり掴み、ポンプのハンドルを操作します、バターが加入する時、オイルガン従動取っ手は自動的に後向きに移動し、移動できなくなる時、オイルは既にいっぱいになります。
3) いっぱいにオイルを加入した後、軽くオイルポンプ継手を取り外し、ガンチューブテールのロックピースを押して従動取っ手をガンチューブ内に押入れます。

注意：オイルを加入する時、必ず使ったバターチューブを取り出してください。

バルクバターを加入します

1) オイルガンヘッドを回転して、ガンチューブから離れます。
2) オイルガンヘッドの一端をバターチューブに漬け、片手でバターガンをしっかり握り、片手で後方向から従動バーを引き、空気が入ることを避けるように、オイルガンロがずっとオイルに浸かることを確保します。
3) オイルガンヘッドを取り付け、ガンチューブテールのロックピースを押して従動取っ手をガンチューブ内に押入れます。

問題を引き起こす状況

問題：バターガン操作が正常ですがオイル口からバターが排出していません
原因：バターガンに空気があるます、無駄操作現象を形成し、バターが排出できないことを引き起こします。

解決方法：

1. 従動取っ手を後向きにガンチューブテールの適当な位置まで引き、片手でガンヘッドにの排気穴を押し、片手でガンチューブテールのロックピースを押してアイアンコア、引きハンドルをガンボディーに押入れます。
2. 或いは従動取っ手を後向きにガンチューブテールの適当な位置まで引き、ガンヘッドとガンチューブを緩め、ガンチューブテールのロックピースを押してアイアンコア、引きハンドルをガンボディーに押入れます。
3. 何回にバターガンを操作してみます、バターが出られない場合、バターが正常に排出することを目視するまで、再び以上の動作を2-3回繰り返します。
4. ガンヘッド及びガンチューブをしっかりロックします。

この現象はバルクバター使用の時、一般に発生します
問題： バターガンオイルドレン口の部品ロック位置はオイルリーク現象があります
原因：部品は適度に締め付けていません
解決方法：
1. バターガンオイルドレン口の歯形は斜め歯で、良質な特別なリーク防止設計で、回転して深くロックするほどリーク防止役割を果たします。
2. 以上の工具で適度に部品を締めつけます、手の力だけを以てロックしないでください、良質なリーク防止機能を発揮します。

SATA® 97202, 97203, 97204,97206 ES

Manual de Usuario de la Pistola Engrasadora Manual de SATA

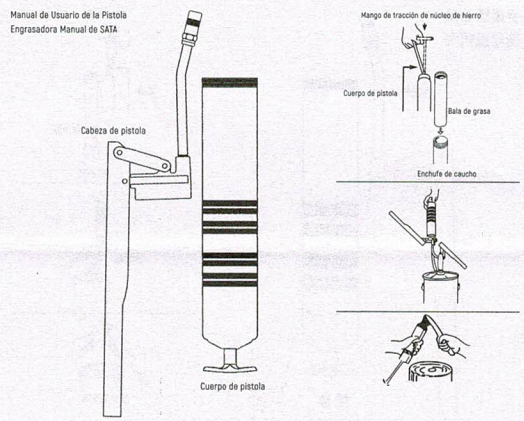

Agregación de grasa en cilindro
1) Desenrosque la cabeza de la pistola engrasadora para que se separe del cilindro de la pistola.
2) Tire el mango impulsado de la parte trasera de la pistola engrasadora completamente al fondo del cilindro de la pistola, luego inclínelo hacia el lado y tírelo en el dispositivo de bloqueo en el fondo del tubo de la pistola engrasadora.
3) Desenrosque la tapa de la grasa en cilindro, coloque la grasa en cilindro completamente en el cilindro de la pistola, arranque el sello de otro lado de la grasa en cilindro.
4) Enrosque la cabeza de la pistola, pero no de manera demasiado firme. Presione la placa de bloqueo en la cola del cilindro de pistola y empuje el mango impulsado rectamente al cilindro de la pistola.
5) Bajo el estado sin carga, tire el mango impulsado al fondo y luego empújelo a su posición original, así repita este proceso varias veces hasta la salida de la grasa.
6) Enrosque firmemente el cilindro de la pistola, empuje el mango impulsado en el cilindro.

★ Asegúrese de insertar el fondo del cilindro de grasa en el cilindro de grasa, y el borde del cilindro de grasa no debe tener daño o compresión. De lo contrario, el enchufe de caucho del cilindro de grasa no se puede insertar en el cilindro de grasa, la grasa no puede salir. Si se produce esta situación, corrija dichos errores, sólo cuando todos dichos errores han sido corregidos, la pistola engrasadora puede inyectar la grasa.
★ Asegúrese de no volver a utilizar el cilindro de grasa vacío que fue utilizado.
Se puede agregar cierta cantidad de grasa u otro lubricante en la pistola engrasadora, eso ayudará en el uso y la lubricación de la pistola engrasadora. Mango de tracción de núcleo de hierro

Agregación de grasa en el tanque sellado

1) Conecte el engrasador en la pistola engrasadora con la unión de la bomba y gírelo ligeramente.
2) Agarre firmemente la pistola engrasadora, opere el mango de la bomba, al inyectar la grasa, el mango impulsado de la pistola engrasadora moverá automáticamente hacia atrás, cuando no pueda mover más, significa que está lleno de grasa.
3) Después de llenar la grasa, separe ligeramente la unión de la bomba de aceite, presione la placa de bloqueo en la cola del cilindro de la pistola y empuje el mango impulsado al interior del cilindro de la pistola.

Precaución: Antes de agregar la grasa, recuerde a quitar el cilindro de grasa usado.

Agregación de grasa a granel

1) Desenrosque la cabeza de la pistola engrasadora para que se separe del cilindro de la pistola.
2) Inmerja un lado de la cabeza de pistola engrasadora en el cilindro de grasa, agarre la pistola engrasadora con una mano, y tire la varilla impulsada desde la parte trasera con otra mano, asegúrese de que la boca de la pistola engrasadora siempre esté sumergida en el aceite, evitando la entrada del aire.
3) Instale la cabeza de la pistola engrasadora, presione la placa de bloqueo en la cola del cilindro de pistola y empuje el mango impulsado en el cilindro de la pistola.

Problemas aparecidos

Problema: La operación de la pistola engrasadora es normal, pero la grasa no sale de la boca
Causa: En el interior de la pistola engrasadora hay aire, que genera el fenómeno de inyección de vacío, lo que causa que la grasa no pueda salir.
Solución:

1. Tire el mango impulsado hacia atrás a la posición adecuada de la cola del cilindro de la pistola, presione el orificio de escape en la cabeza de la pistola con una mano, presione la placa de bloqueo de la cola del tubo de pistola con otra mano para empujar el mango de tracción de núcleo de hierro al cuerpo de la pistola.
2. O tire el mango impulsado hacia atrás a la posición adecuada de la cola del cilindro de la pistola, desenrosque la cabeza y el cilindro de la pistola, presione la placa de bloqueo de la cola del cilindro de pistola para empujar el mango de tracción del núcleo de hierro en el cuerpo de la pistola.
3. Pruebe el disparo de la pistola engrasadora varias veces, si la grasa todavía no puede salir, repita dichas acciones 2-3 veces hasta que la grasa salga normalmente mediante la inspección visual.
4. Bloquee la cabeza y el cilindro de la pistola.

Este fenómeno se produce generalmente durante el uso de la grasa a granel
Problema: Hay fenómeno de fuga de aceite en el lugar de bloqueo del accesorio en la boca de salida de aceite de la pistola engrasadora
Causa: El accesorio no se ha bloqueado adecuadamente
Solución:
1. Las roscas en la boca de salida de aceite de la pistola engrasadora son roscas oblicuas, son de diseño especial de anti-fuga de buena calidad, más profundo el atornillado, mejor la función de anti-fuga.
2. Dicha herramienta puede bloquear adecuadamente el accesorio, no lo bloquee solamente con la fuerza manual. Eso permite una buena función de anti-fuga.