クォーターミラー(エレベータ用)

死角のスミまでよく見える!!　衝突防止に!!

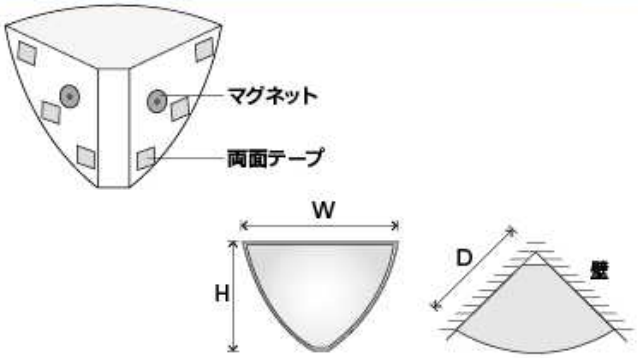

品番	EA724ZL-20	Q6
大きさ (mm)	W230×H160×D165	W350×H255×D250
全重量 (kg)	0.35	0.75
像の大きさ (曲率半径)	小（256R）	小（359R）
取付方法	マグネット＋強力両面テープ	
ミラー材質／厚さ	アクリル／2mm	
枠色・材質	白／発泡塩ビ	
その他	・業務用ではフォークリフトの積み込み時の破損防止に ・一般用では圧迫感のあるスペースを明るく開放的に ・カーエレベータでは最後までの奥行き確認に	
注記	室内専用	