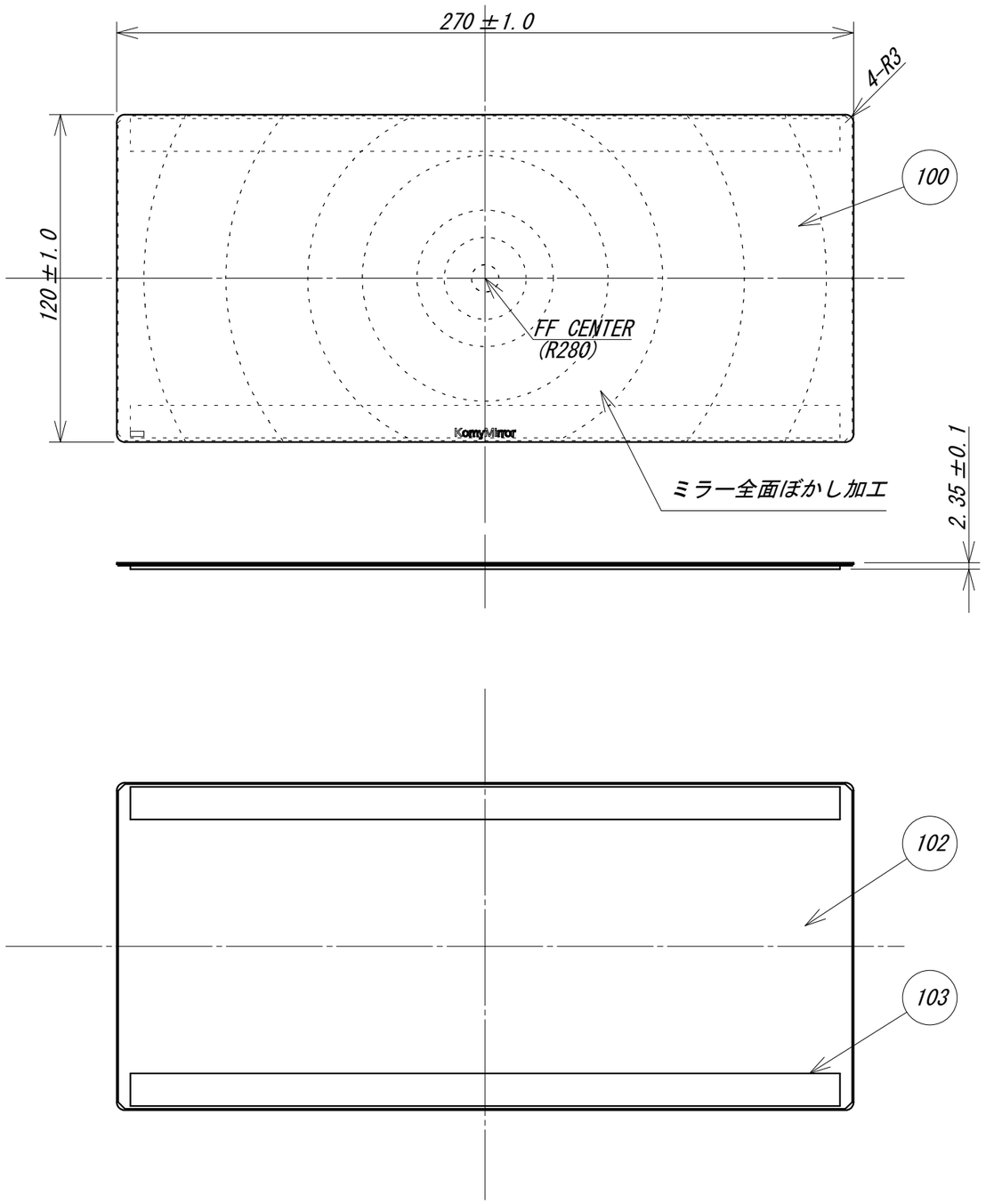

REV.	PART No.	PART NAME	MATERIAL	TYPE	Q'TY	REMARKS
	100	ミラー	PC/PMMA		1	
	101	両面テープ	アクリル粘着剤		1	
	102	裏板	Al 0.5mmt		1	
	103	両面テープ	アクリル粘着剤		2	

REV. SYM.	DATE	DESCRIPTION	DWG.	CHKD.	APRD.

TITLE: FFミラー気配

CUSTOMER

DWG.	A. UEKI	Mar-30-21
CHKD.	T. YOKOTA	Apr-02-21
APRD.	T. TAMURA	Apr-02-21

ASS. WEIGHT: (Max 85g)

PROJECTION

SCALE A3: 1:2

DIM: mm

Komy®

ASS. DRW. No.: FR27B

REV. SYM.