正　面　図

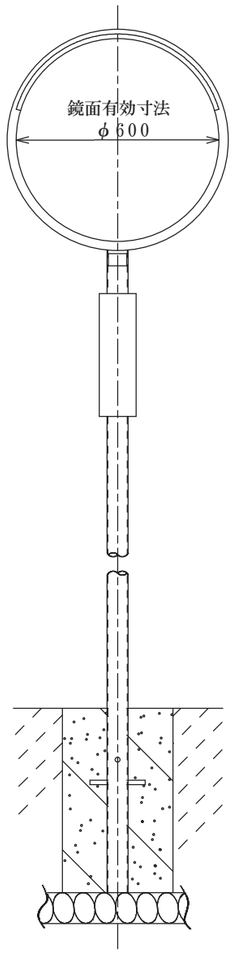

側　面　図

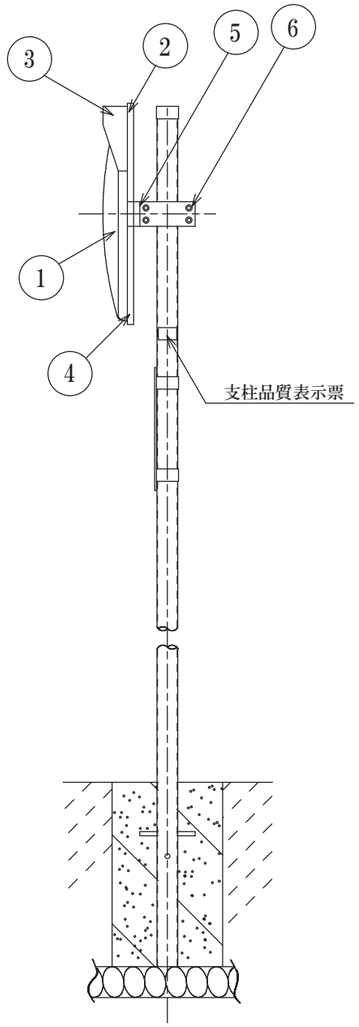

1.　鏡　　面
（鏡面研磨）

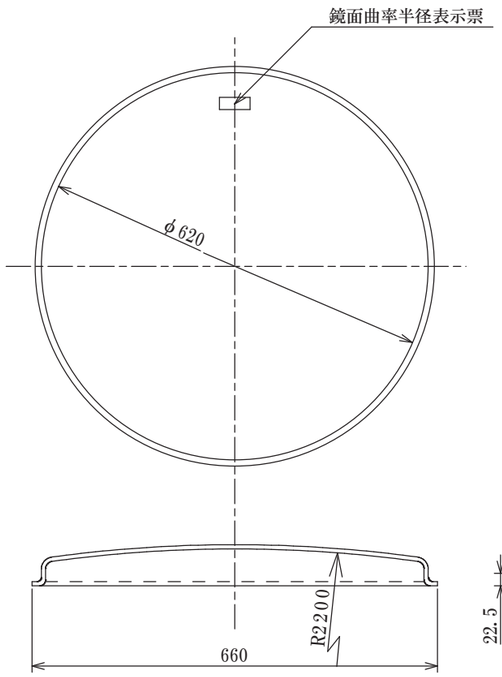

2.　バック プレート
（プレス成形加工）

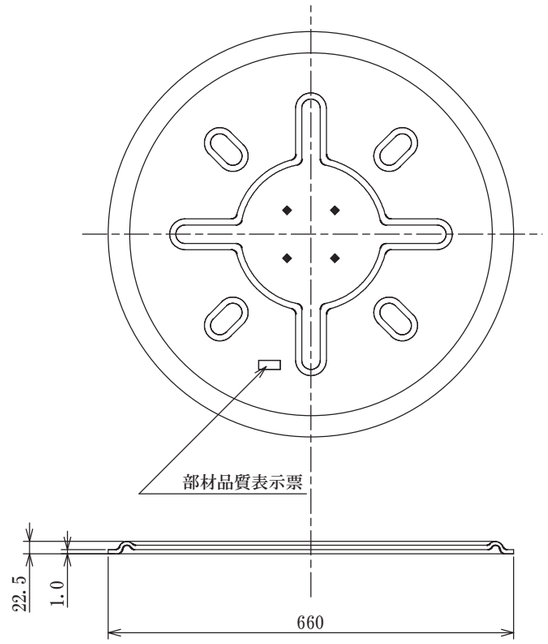

3.　フード

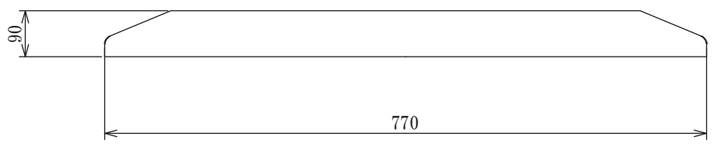

フード　バックプレート 詳細図

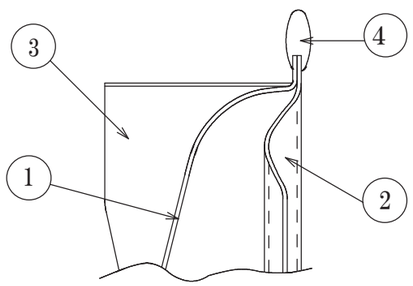

5.6.7.8　取付金具

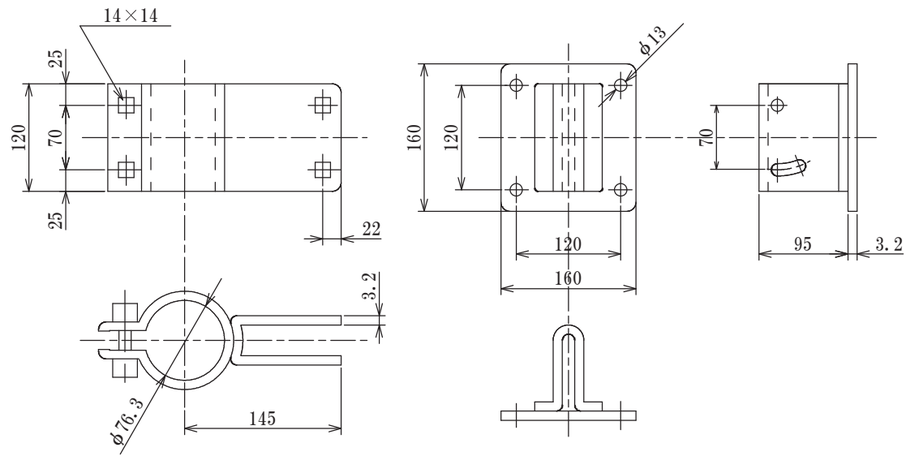

構造仕様書

	名　称	材　質	規格仕様
1	鏡面	SUS　304	0.8mm
2	バックプレート	SGCC-Z22	1.0mm
3	フード	EVA樹脂	2.0mm 橙色
4	パッキン	塩化ビニール	橙指定色
5	取付金具(1)	SPCC	溶融亜鉛メッキ
6	取付金具(2)	SPCC	溶融亜鉛メッキ
7	取付ボルト	市販品	M12×75 角根丸頭ボルト
8	取付ボルト	市販品	M12×20 押ネジ丸W付
9			
10			

特記事項		
形式名	名　称	ステンレス製道路反射鏡
	鏡面寸法	φ600
	曲率半径	R＝2200
販売元		検印