ダイヤルインジケータ（測定範囲 0.8mm/ 目量 0.01mm/ ロング測定子）

DIAL INDICATORS(LONG PROBE)

D T 検 0

標準形のダイヤルインジケータでも測定できない
「深い場所」での測定ができます！

WTI-8038RL（ルビー球）
- 高い耐磨耗性
- 電気を通さない
- 磁気を帯びない

WTI-8038WL（超硬球）
- 高い耐磨耗性
- 高硬度でキズがつかない
- 熱膨張係数が小さい

●寸法図　　単位：mm

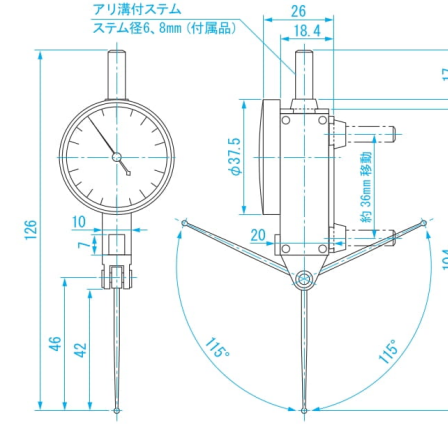

用途●ロング測定子タイプのてこ式ダイヤルインジケータです。
材質●本体:スチール
特長●通常のダイヤルインジケータでも測れない深い場所の測定が行えます。
●各軸受部に宝石を組み込んでいます。
●目盛板は緑色
付属品●φ6mmステム（アリ溝付）
●φ8mmステム（アリ溝付）
●測定子交換用スパナ

商品コード	品番	測定子材質	目量(mm)	測定範囲(mm)	目盛仕様	広範囲行き精度(μm)	戻り誤差(μm)	測定力(N)	隣接誤差(μm)	繰返し精度(μm)	質量	
151939	WTI-8038RL	ルビー	0.01	0.8	0-40-0	13	9	0.2以下	10	3	80g	EA725MB-11
151940	WTI-8038WL	超硬									80g	EA725MB-12

※測定子は、WTI-80RL、WTI-80WLのみ交換できます。