Hitachi Koki
POWER TOOLS for PROFESSIONAL

取扱説明書

日立コードレスランタン UB 18DDL

LED

このたびは日立コードレスランタンをお買い上げいただき、ありがとうございました。
ご使用前にこの取扱説明書をよくお読みになり、正しく安全にお使いください。
お読みになった後は、いつでも見られる所に大切に保管してご利用ください。

蓄電池は付属しておりません。
別売の BSL 1840、BSL 1830、BSL 1440、BSL 1430、BSL 1420、BSL 1415 をお使いください。

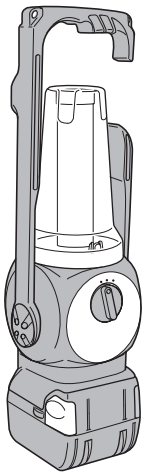

⚠警告、⚠注意、注 の意味について

⚠警告 ：誤った取扱いをしたときに、使用者が死亡または重傷を負う可能性が想定される内容のご注意。

⚠注意 ：誤った取扱いをしたときに、使用者が傷害を負う可能性が想定される内容および物的損害のみの発生が想定される内容のご注意。

注 ：製品のすえ付け、操作、メンテナンスに関する重要なご注意。

HITACHI

本製品の使用上のご注意

⚠ 警告

- **この取扱説明書および当社カタログに記載されている指定の充電器や蓄電池を使用してください。**
  指定以外の蓄電池を使用すると、破裂して障害や損害を及ぼす恐れがあります。
- **ぬれた手で、充電器の電源プラグに触れないでください。**
  感電の恐れがあります。
- **使用しない、または修理する場合は、工具本体のスイッチを切り、蓄電池を工具本体から抜いてください。**
- **LED ランプが点灯中に布やダンボール等をかぶせないでください。**
  発火の恐れがあります。

⚠ 注意

- **点灯中や使用直後は LED が高温になっていますので、ランプカバーをはずして LED ランプをさわらないでください。**
  やけどの恐れがあります。
- **点灯中の LED を直接のぞかないでください。**
  目を傷める原因になります。
- **機体に強い衝撃を加えたり、分解しないでください。**
- **雨の中で使用したり、炎天下に車内や金属箱のような高温（60℃以上）となりやすい場所に放置しないでください。**
  故障の原因になります。
- **機体が汚れたときは、石けん水に浸した布をよく絞ってからふいてください。ガソリン、シンナー、ベンジン、灯油類は変形の原因になるので使用しないでください。**

ご修理のときは

この製品は、厳密な精度で製造されています。もし正常に作動しなくなった場合は、決してご自身で修理をなさらないでお買い求めの販売店または日立工機電動工具センターにご依頼ください。

ご不明のときは、下記の全国営業拠点にご相談ください。その他、部品ご入用の場合や取扱い上でお困りの点がありましたら、ご遠慮なくお問い合わせください。

全国営業拠点

■ 日立工機電動工具センターへのご用命は、下記の営業拠点にお問い合わせください。

北海道支店　TEL (011) 896-1740 (代)
〒 004-0053 札幌市厚別区厚別中央 3 条 1 丁目 2 番 20 号

東北支店　TEL (022) 288-8676 (代)
〒 984-0002 仙台市若林区卸町東 3 丁目 3 番 36 号

関東支店　TEL (03) 5783-0608 (代)
〒 108-6020 港区港南 2 丁目 15 番 1 号（品川インターシティ A 棟）

中部支店　TEL (052) 533-0231 (代)
〒 451-0051 名古屋市西区則武新町 1 丁目 32 番 16 号

北陸支店　TEL (076) 263-4311 (代)
〒 920-0058 金沢市示野中町 1 丁目 163 番

関西支店　TEL (0798) 37-2665 (代)
〒 663-8243 西宮市津門大箇町 10 番 20 号

中国支店　TEL (082) 504-8282 (代)
〒 730-0826 広島市中区南吉島 2 丁目 3 番 7 号

四国支店　TEL (087) 863-6761 (代)
〒 760-0078 高松市今里町 1 丁目 28 番 14 号

九州支店　TEL (092) 621-5772 (代)
〒 813-0062 福岡市東区松島 4 丁目 8 番 5 号

「電動工具お客様相談センター」 0120 - 208822（フリーダイヤル・無料）
※携帯電話からはご利用になれません。（土・日・祝日を除く 午前 9：00 ～ 午後 5：00）
電動工具ホームページ── http://www.hitachi-koki.co.jp/powertools/

日立工機株式会社
〒108 - 6020 東京都港区港南 2-15-1（品川インターシティ A 棟）
営業本部　電話（03）5783-0626（代）

212
部品コード　C 99206002 A

仕　様

充電器【別売】	UC 18YML2／UC 18YSL2／UC 18YRSL
使用灯	白色 LED（3.6W：0.3W×12 灯）／ 白色 LED（0.05W）
寸法	高さ 305 mm ×幅 95 mm ×奥行 96 mm（蓄電池を含まず）
質量	0.5 kg（蓄電池を含まず）

連続点灯時間※（満充電時）

蓄電池【別売】（電圧）	BSL 1840（18 V）	BSL 1830（18 V）	BSL 1440（14.4 V）	BSL 1430（14.4 V）	BSL 1420（14.4 V）	BSL 1415（14.4 V）
LED ランプ	約 12 時間	約 9 時間	約 9 時間	約 7 時間	約 4.5 時間	約 3.5 時間
LED スモールランプ	約 200 時間	約 150 時間	約 200 時間	約 150 時間	約 100 時間	約 75 時間

※連続使用時間は電池の種類や使用状態により異なります。

保管について

- 使用後は、必ずスイッチを OFF の位置にして保管してください。
- 長期間使用しないときは、蓄電池を抜いておいてください。
- 製品や付属品の保管には、安全で乾燥した場所に保管してください。

注 **下記のような場所での保管は避けてください。**
- **お子様の手が届いたり、簡単に持ち出せる場所。**
- **軒先など雨がかかったり、湿気のある場所。**
- **直射日光の当たる場所。**
- **引火や爆発の恐れがある揮発性物質の置いてある場所。**
- **温度が急変する場所。**
- **機体が振動する場所。**

各部の名称

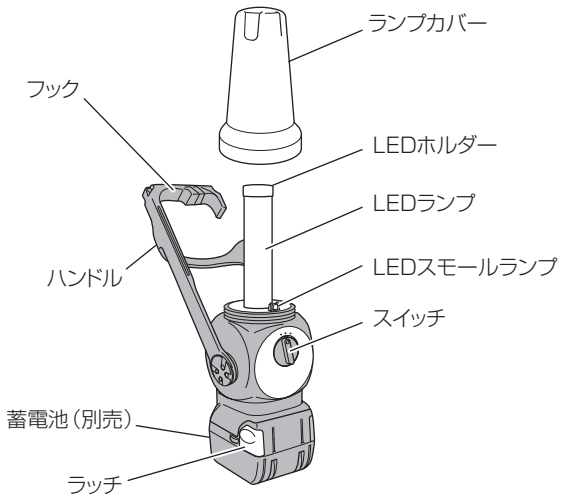

使用方法

●ランタンを使う

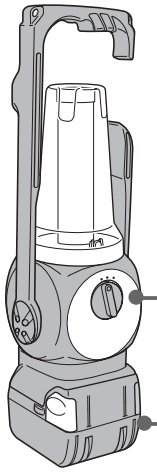

1 蓄電池の装着

蓄電池をA方向に『カチッ』と音がするまでさし込みます。はずすときは、ラッチを押しながらB方向に抜いてください。

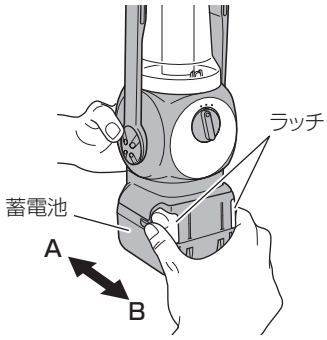

2 LEDランプを点灯する

●スイッチを「LAMP」に合わせる。

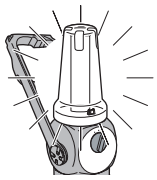

LEDスモールランプを点灯する

●スイッチを「SMALL」に合わせる。

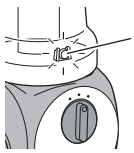

●吊下げて使う

⚠ 警告

高所に置いて使用する場合は、安定した場所に置いてください。また、高所に吊下げて使用する場合は、落下しないようにひもなどで固定してください。
落下した場合、けがの恐れがあります。

ハンドルにあるフックをご使用ください。
ハンドルは45°刻みで回転し、8カ所で固定できます。

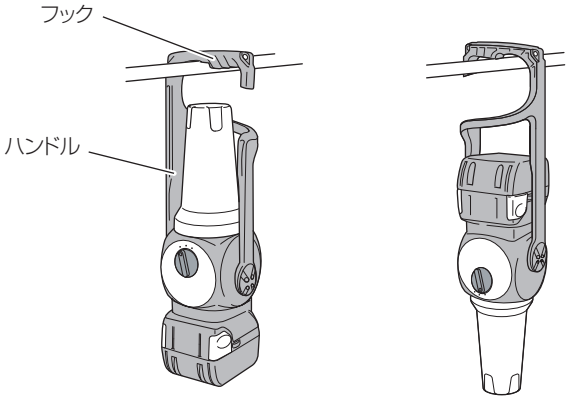

●自動切替機能

この機体は、電池消耗時に突然消灯することを防ぐため、自動的にLEDスモールランプへ切替わります。
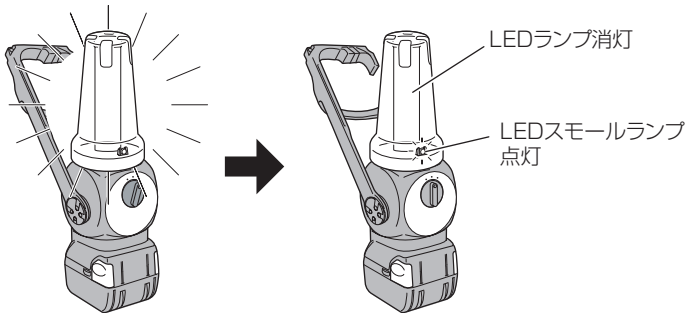
注 **ご使用時、蓄電池の過放電防止機能により、LEDスモールランプが点灯しない場合があります。**
このときは、速やかに蓄電池を充電してください。