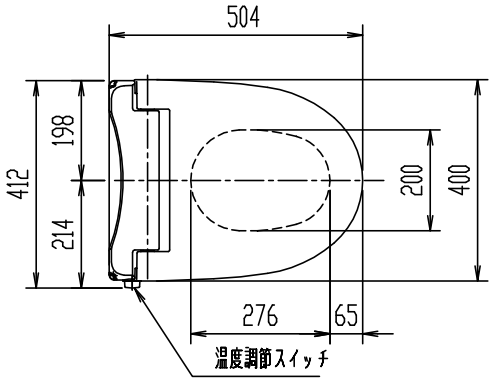

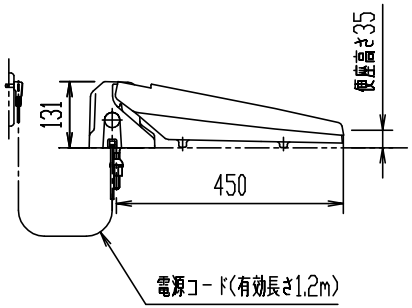

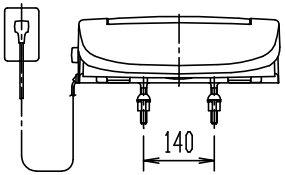

CF-18ASJ

蓋付前丸暖房便座

器具明細

品番	品名	数
CF-18ASJ	暖房便座	1

・(スローダウン機構付、ワンタッチ着脱式)
・便フタがロータンクに当るところに同梱の当たり止めを張り付ける。

縮尺	製図	内山	検図	山本	備考	
1:15	図番	XA-CF18-0002A				
日付						
2013.02.01	株式会社 LIXIL					