EA801AM 部品図

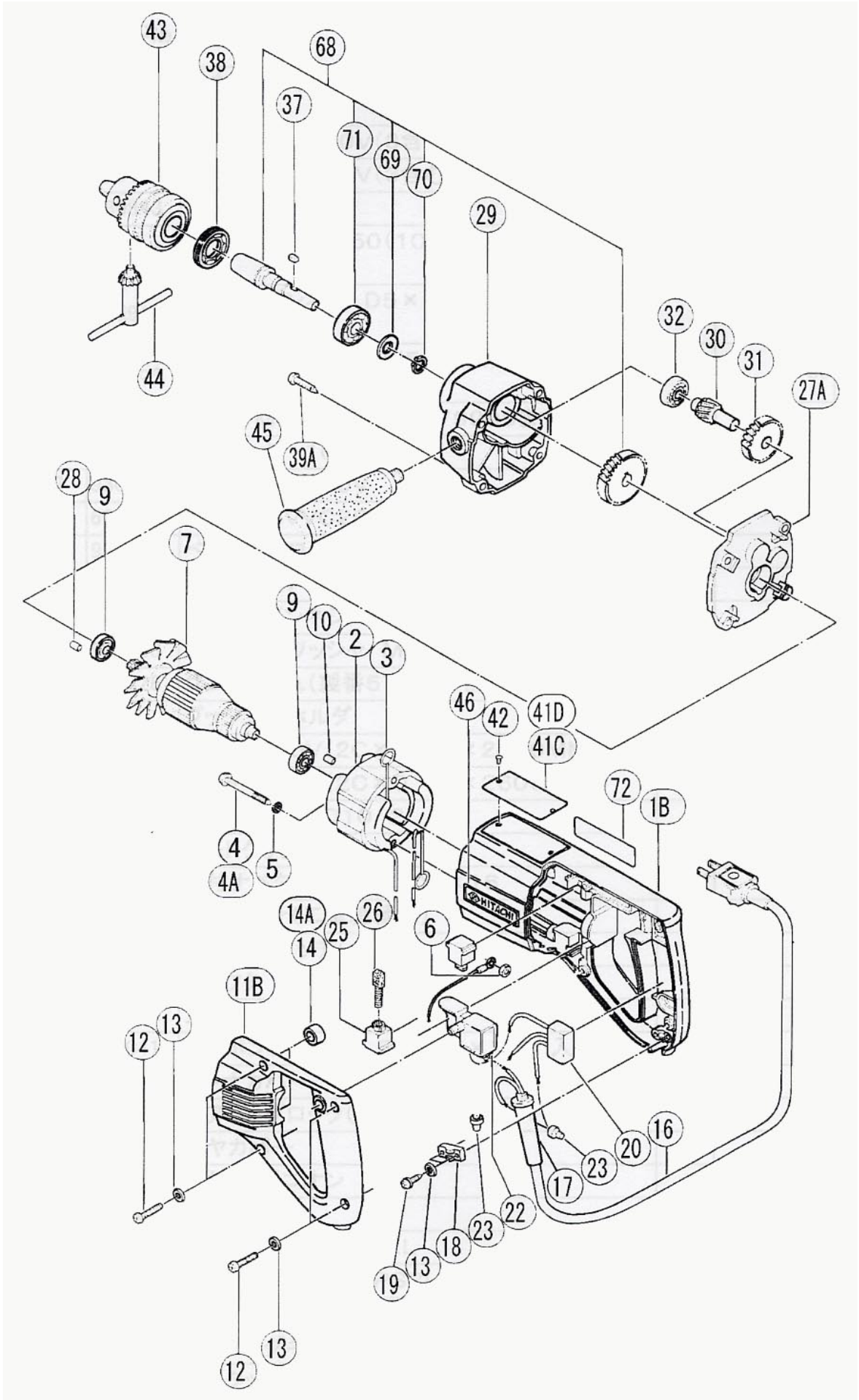
43
38
68
37
71
69
70
29
32
30
31
27A
44
45
39A
28
9
7
9
10
2
3
46
42
41D
41C
72
1B
4
4A
5
14A
26
25
14
6
11B
12
13
16
20
23
17
22
23
18
13
19
13
12