図面略歴			
記号	日付	変更・追記内容	担当
1	'06.10.20	二重角ランプ丸に変更	
2	'21.08.18	('20.06.02ブッシング形状変更 No.6198) 穴無しに変更	今村

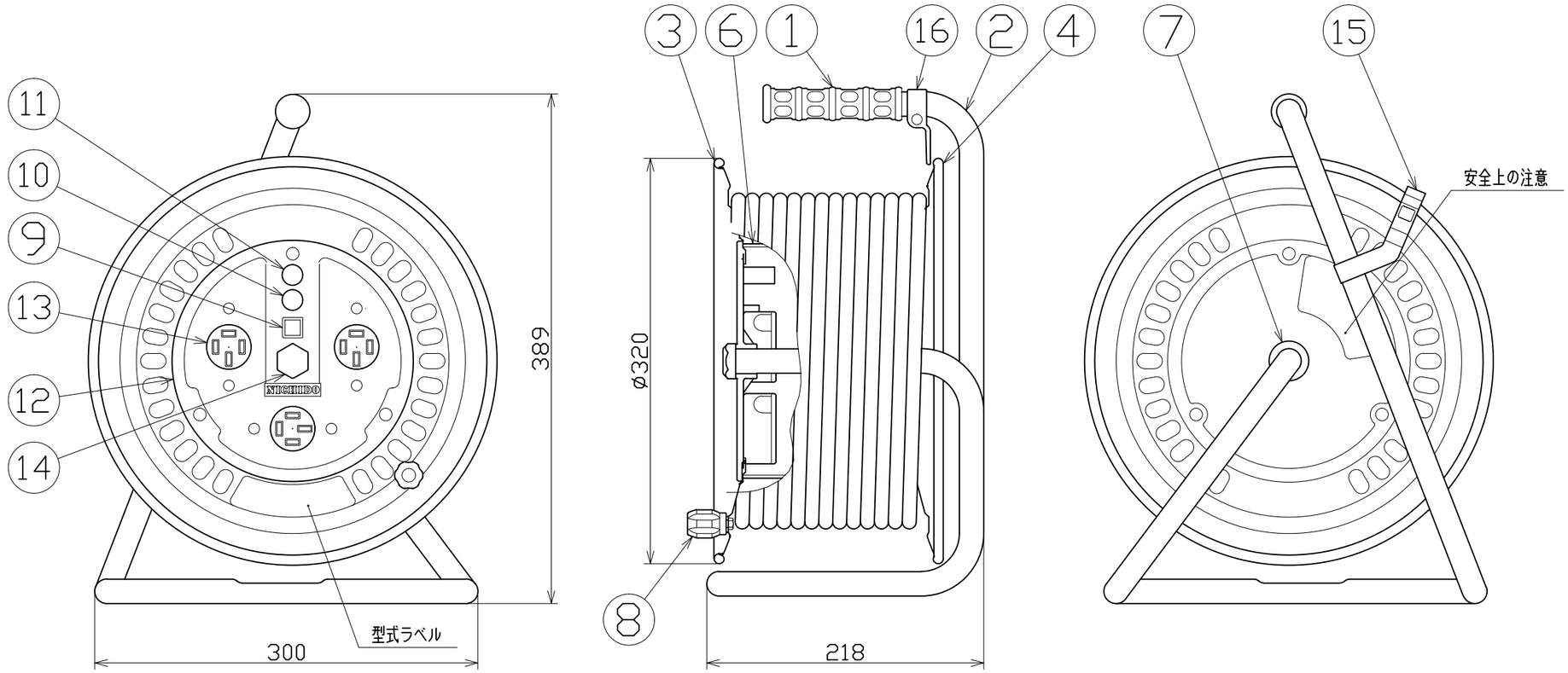

接地3P 20A 250V

電工ドラム(屋内型)	
三相200V仕様	
定格電圧	250V
定格電流	5A
限度電流	19A

注) 定格電流は電線を巻取った状態の最大電流で、
限度電流は電線を全て引き出した状態の最大電流です。

No	部品名	材質	仕様	備考	個数	コード	コード番号名称
16	コードガイド	PP樹脂	成形品	CG-01	1	8865	CG-01(コードガイド)=電線脱落防止
15	ドラムストッパー	PA樹脂	成形品	ST-01	1	50588	ドラムストッパー黄色
14	ブッシング	ZDC		CP-19	1	50040●	ブッシング M19mm
13	コンセント	PF樹脂	3PE 20A 250V	明工MU2821	3	51350	MU2821T09接地3P20A250V埋込コンセント
12	コンセントパネル	ABS樹脂	ø188x3t	D-23(成形色:黄)	1	50948	コンセントプレートD-23(黄色)
11	電源ランプ	ネオン球	200V用ネオン球	赤	1式	51801	200Vダブルランプ(S)
10	アースチェックランプ	ネオン球	200V用ネオン球	緑			
9	押ボタンスイッチ	PC樹脂	0.5A 250V AC	ミヤマDS-432	1	50080	押しボタンスイッチリード線付
8	ハンドルツマミ(大)	ABS樹脂	軸ø8xM5	HA-02	1式	8081	ワンタッチハンドルツマミセット(グリーン)
7	平ワッシャ	SPCC	ø31x19.5x2t		1	51686	平ワッシャーø19.5x31x2三価クロメート
6	巻胴	ABS樹脂	ø185x135	D-135	1	51513	ND-135巻胴
5	電線	SVCT	2.0sqx4芯x20m	3PE成形プラグ付	1	51042	SVCT2.0x4x20M 黒4P付
4	側板(A側板)	SPCC	ø320x0.7t(塗装色:茶)	D-00	1	50917	ND-A 茶色
3	側板(B側板)	SPCC	ø320x0.7t(塗装色:茶)	D-01	1	50918	ND-B 茶色
2	フレーム	STKM	ø19.1x1.6t	D-135F	1	50742	NW-135(F)フレーム
1	グリップ	EVA樹脂	F型用	G-04	1	50418	NF用グリップ

コード番号末尾に●の記載がある物は過去に変更があった部品

		コード	2340		
CONPONENTS 品名	電工ドラム(三相200Vタイプ)	APPD 承認	CHCK 検図	DESN 設計	DEF 製図
MODEL 型式	ND-E320-20A				
MATERIAL 材質	別掲 / REMARKS 備考				
3AD ANGLE 第三角法	SCALE 尺度 FREE	作成日	2000.1.24		
NICHIDO IND.CO.LTD 日動工業株式会社	出図コード ZK-A3X	ND-E320-20A			