品 番	電気用品の記号
別表による	PSE JET

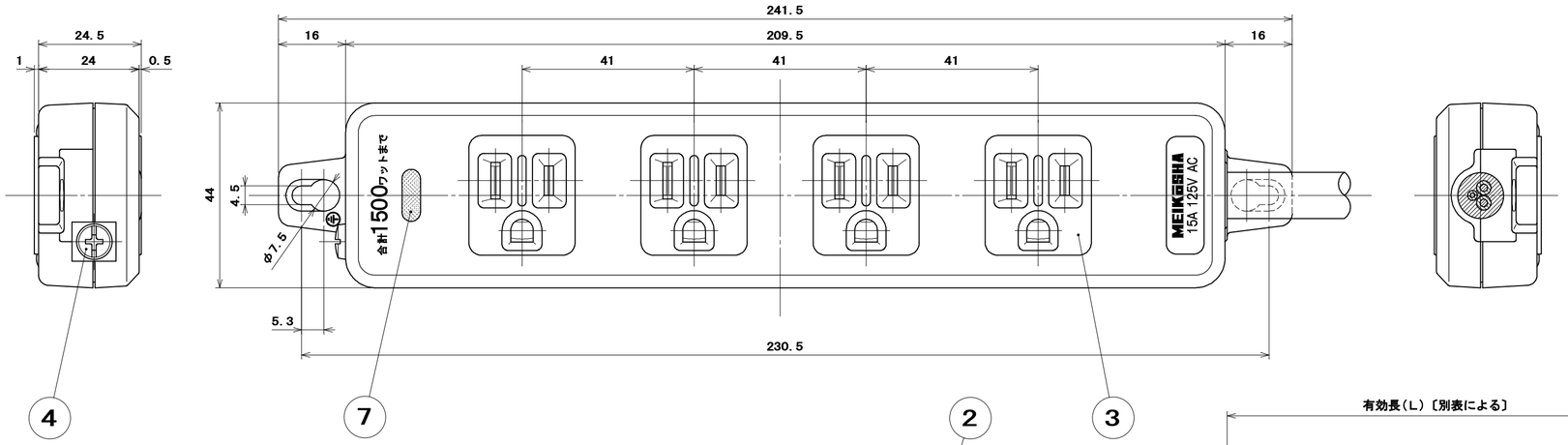

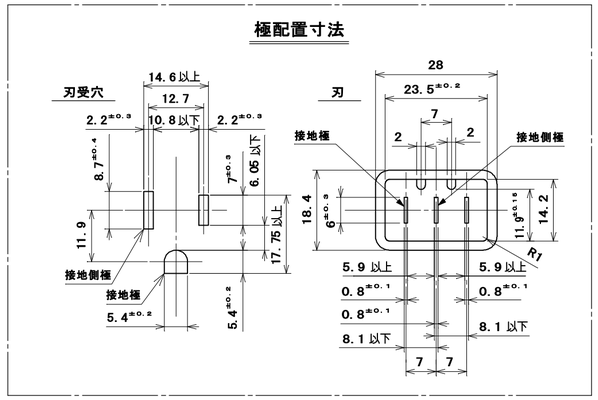

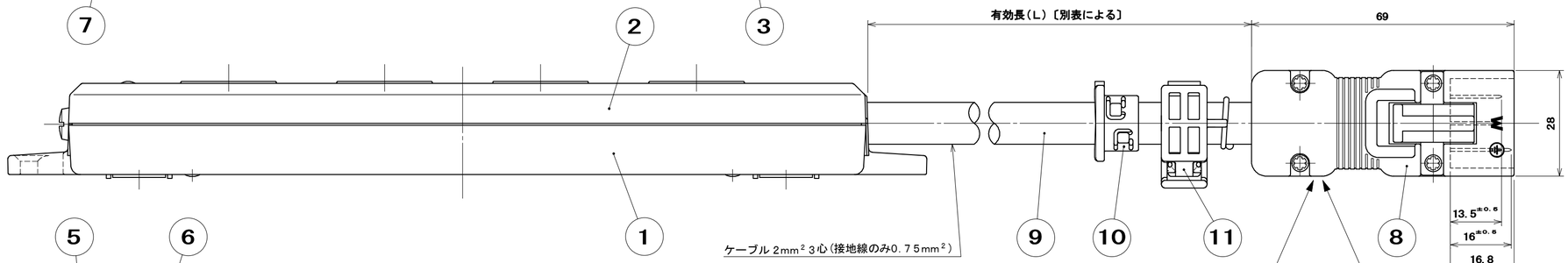

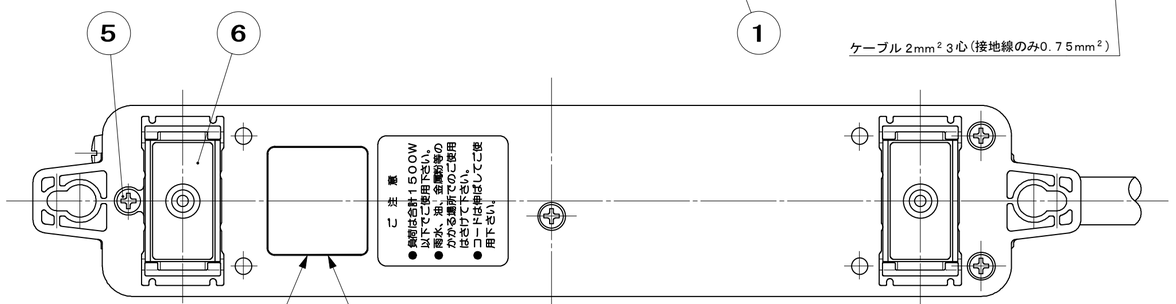

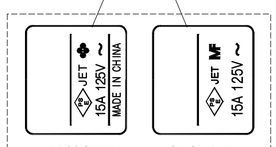

注）製造工場により彫刻が異なる

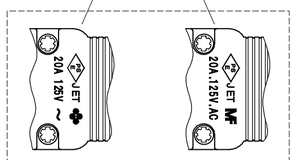

注）製造工場により彫刻が異なる

別	表
品 番	有効長（L）
MR7704NT3	3000^{+90}_{0}
MR7704NT5	5000^{+150}_{0}

部番	部品名	個数	材質	処理	摘要
11	グリップ	1	ポリプロピレン樹脂	色：白色半透明	
10	ブッシング	1	ポリプロピレン樹脂	色：白色半透明	
9	ケーブル（S－VCT）	1	$2mm^2$ 3心（接地線のみ $0.75mm^2$）色：白（白，黒，緑）		
8	床下用ハーネスプラグ	1	外郭：PBT樹脂（ガラス繊維入り）	色：青	
7	パイロットランプ	1	ネオン管	100V用	
6	マグネット	2			
5	タッピンねじPタイトなべ	4	炭素鋼線	ニッケルめっき	φ3×18
4	大頭丸平小ねじ	1	黄銅線	ニッケルめっき	M4×8
3	蓋中駒	4	ユリア樹脂	色：グレー	
2	蓋外郭	1	ポリカーボネート樹脂	色：白	UL94 V-0
1	器台	1	ポリカーボネート樹脂	色：白	UL94 V-0

尺度	三角法	定格 2P+E. 15A. 125V.	品名	横形OA用接地タップ 4コロ（マグネット・ランプ付）ハーネスプラグ付（VCT）
1/1	単位mm	作成 2011年11月25日		

原紙はA２サイズ

株式会社 明工社 MEIKOSHA CO., LTD.

8320NTZUS2