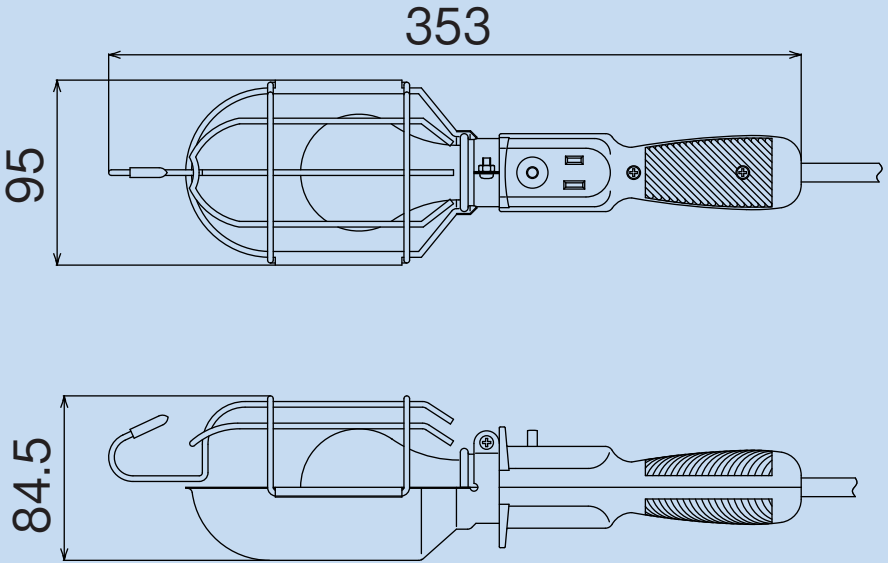
353
95
84.5