EA815LE-21C EA815LE-22C

LED 470 / 575 / 870

番号	訂正事項	年月日	担当
⚠1	付属ネジ長変更	2012/03/22	白木
△			

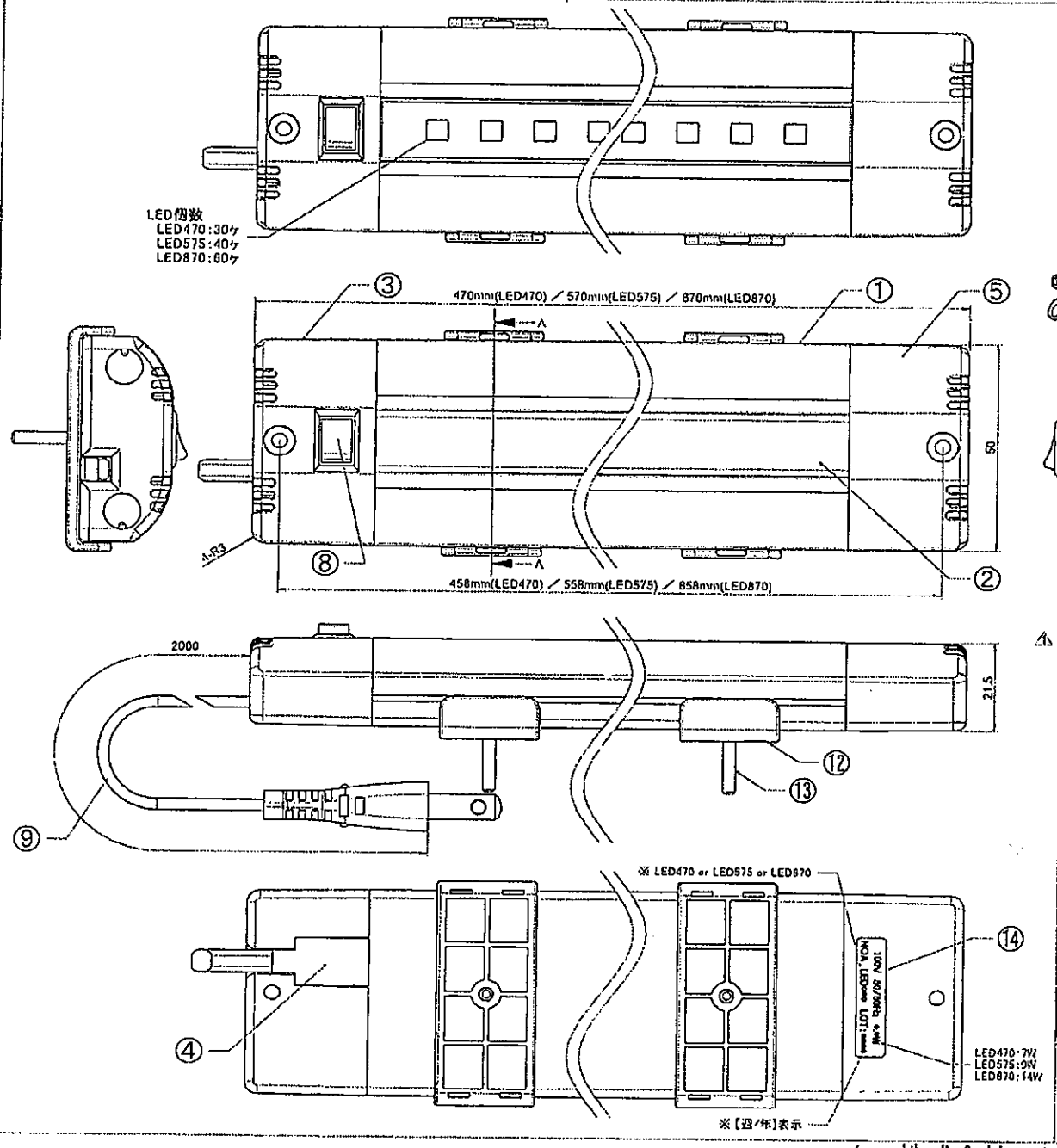

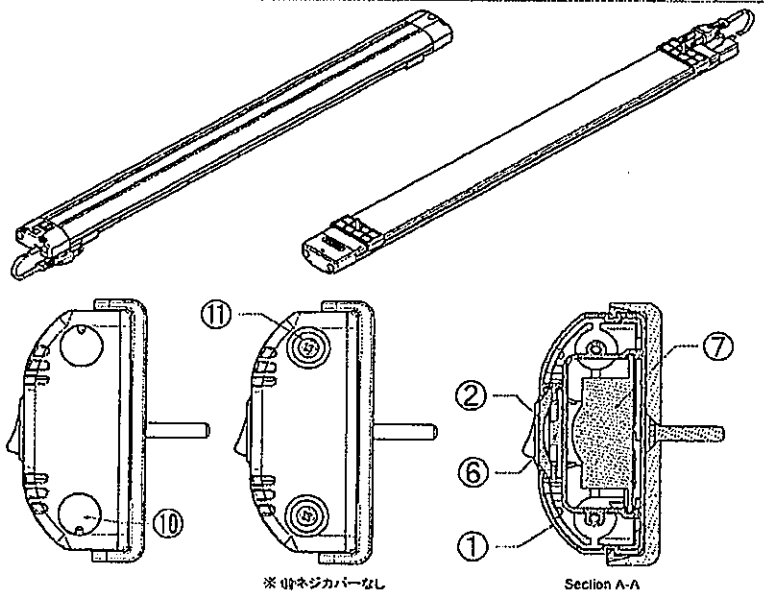

個数	個数	品番	品名	No.	材料	仕様
1	1		定格・ロット表示シール	⑭	—	白色 黒文字
⚠1 3	2		ネジB	⑬	鉄/3価クロメート	+サラ 3×15 (鉄結めにて閉塞)
3	2		ブラケット	⑫	ABS	白色 UL-94(V-0):1/12" (鉄結めにて閉塞)
4	4		ネジA	⑪	鉄/3価クロメート	+ナベ 3×10
4	4		ネジカバー	⑩	ABS	白色 UL-94(V-0):1/12"
1	1		電源コード	⑨	Hプラグ: PVC、黄銅Niメッキ コード:根、PVC プッシュ:PVC	Hプラグ:125V 7A コード:125V 7A (VFF0.75sq) PSE適合品 白色
1	1		スイッチ	⑧	PA66 他	白色 125V 6A 0℃~85℃
1	1		電源基板	⑦	FR4 他	—
1	1		LED基板	⑥	FR4 他	SAMSUNG LED SPMANT5200(5050)
1	1		サイドカバーB	⑤	ABS	白色 UL-94(V-0):1/12"
1	1		サイドカバーA-2	④	ABS	白色 UL-94(V-0):1/12"
1	1		サイドカバーA-1	③	ABS	白色 UL-94(V-0):1/12"
1	1		LEDカバー	②	PMMA	透明 UL-94(HB):1.59mm
1	1		LEDベース	①	アルミ	アルマイト処理 A6063

LED870	LED470 LED575	尺度 1/1	製図 白木	検図	承認	件名	
		単位 mm/mm	2011/06/07			図番	A1227 / A1228 / A1229

△ 株式会社ノア